BI1.5-EG08-LU-H1341
电感式传感器 – 模拟量输出型

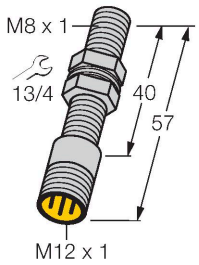

特点

- M8 x 1圆柱螺纹
- 不锈钢1.4427SO
- 3线, 15…30 VDC
- 模拟量输出
- 0…10 V
- M12 x 1接插件

接线图

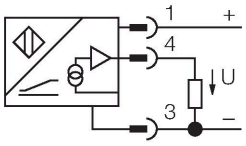

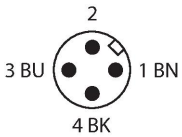

技术数据

型号	BI1.5-EG08-LU-H1341
货号	1533004
常用数据	
测量范围	0.25…1.25 mm
安装条件	齐平
安全工作距离	≤ (0.81 × Sn) mm
修正系数	37#钢 = 1; 铝 = 0.3; 不锈钢= 0.7; 黄铜 = 0.4
重复性	≤ 量程范围|A - B|的1 %
	0.5 %, 热起后0.5小时
重复性	≤ 10 µm
	≤ 5 µm 上电后30分钟后可达
线性度	≤ 3 %
温度漂移	≤ ± 0.06 %/K
电气数据	
工作电压U_B	15…30 VDC
纹波电压U_{ss}	≤ 10 % U_{Bmax}
空载电流	≤ 8 mA
隔离测试电压	0.5 kV
短路保护	是
断线/反极性保护	否/是
输出性能	3线, 模拟量输出
模拟量电压输出	0…10 V
负载电阻/电压输出	≥ 4.7 kΩ
开关频率	200 Hz
机械数据	
设计	螺纹, M8 x 1

功能原理

TURCK模拟量输出型电感式传感器可以实现简单控制。 它可提供与被测物距离成比例的电流，电压及频率信号。在整个测量范围内的输出信号与被测物的距离成线性关系。

技术数据

尺寸	57 mm
外壳材料	不锈钢型, 1.4427 SO
感应面材料	塑料
外壳螺母的最大拧紧扭矩	5 Nm
电气连接	接插件, M12 × 1
环境条件	
工作温度	-25…+70 °C
防震动性	55 Hz (1 mm)
防冲击性	30 g (11 ms)
防护等级	IP67
MTTF	751 年 符合SN 29500 (Ed.99) 40 °C认证

安装说明

安装说明/描述

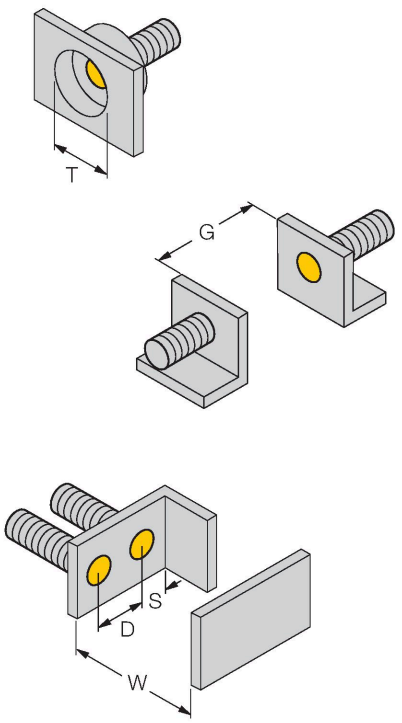

距离D	16 mm
距离W	4.5 mm
距离T	3 x B
距离S	12 mm
距离G	9 mm
B有效面积直径	Ø 8 mm

附件

QM-08	6945100

快速安装支架单端封闭，M12 x 1公头镀铬黄铜接插件。注意： 由于使用了快插支架，传感器的检测距离会衰减。

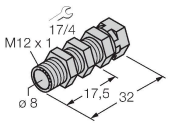

BST-08B	6947210

用于圆柱螺纹传感器的带塞子的安装夹具；材料：PA6

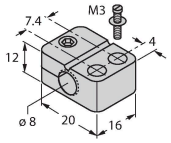

MW08	6945008

用于圆柱螺纹传感器的安装托架；材料：不锈钢 A2 1.4301 (AISI 304)

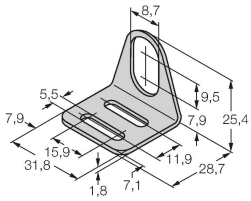

BSS-08	6901322

用于平滑圆柱型和圆柱螺纹传感器的安装夹具；材料：PP

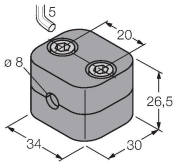

MBS80	69479

用于平滑圆柱型传感器的安装夹具；安装块材料：电镀铝

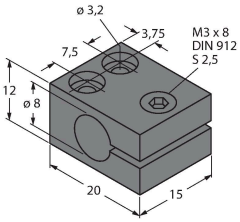

附件

尺寸图	型号	货号	
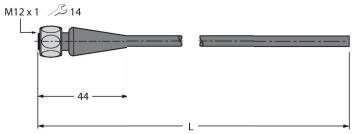	RKH4-2/TFE	6935482	连接线缆，M12母头接插件（直式，3针），不锈钢联接螺母，线缆长度2 m，护套材质PVC，灰色；适用温度范围：-25…+80 °C
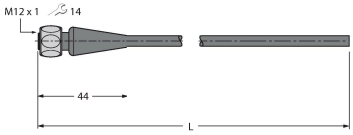	RKH4-2/TFG	6934384	连接线缆，M12母头接插件（直式，3针），不锈钢联接螺母，线缆长度2 m，护套材质TPE，灰色；适用温度范围-40…+105 °C

尺寸图	型号	货号	
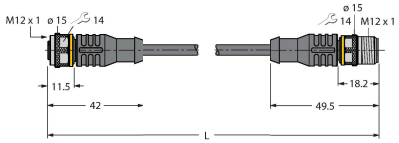	RKC4.301T-0.15-RSC4.334T/TXL	6631382	延长电缆，M12母头/公头，直式，4针，线缆长度：0.15m，护套材质：PUR，黑色；cULus认证；传感器适配器电缆，引脚2上提供模拟量输出，采用4线制技术连接至现场总线模块的模拟量输入

附件

尺寸图	型号	货号	
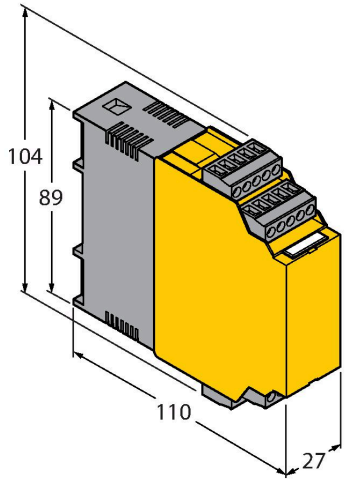	IM43-13-SR	7540041	极限值监控器；信号通道；输入0/4…20mA或0/2…10V；可为2线或3线变送器/传感器供电；通过示教按钮设定极限值；三个继电器输出，每个继电器带一个常开触点；可插拔接线端子；27mm宽度；通用电源供电20…250VUC；极限值监控器的更多详细描述请见我们的“隔离栅”产品目录。

BI1.5-EG08-LU-H1341| 22-02-2025 02-41 | 保留技术性修改