BI10-Q14-LIU
电感式传感器 – 模拟量输出型

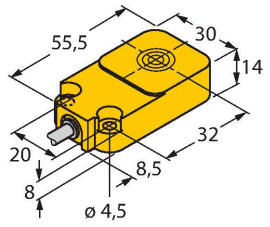

特点

- 方型外壳，厚度14mm
- 顶端感应面
- 塑料, PBT-GF30-V0
- 4线, 15…30 VDC
- 模拟量输出
- 0…10 V 和 0…20 mA
- 电缆连接

接线图

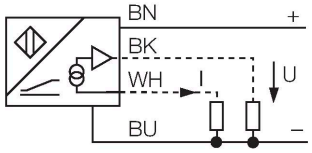

技术数据

型号	BI10-Q14-LIU
货号	1534602
常用数据	
测量范围	3…8 mm
安装条件	齐平
安全工作距离	≤ (0.81 × Sn) mm
修正系数	37#钢 = 1; 铝 = 0.3; 不锈钢= 0.7; 黄铜 = 0.4
重复性	≤ 量程范围|A - B|的1 %
	0.5 %, 热起后0.5小时
重复性	≤ 50 µm
	≤ 25 µm 上电后30分钟后可达
线性度	≤ 3 %
温度漂移	≤ ± 0.06 %/K
电气数据	
工作电压U_B	15…30 VDC
纹波电压U_{ss}	≤ 10 % U_{Bmax}
空载电流	≤ 8 mA
隔离测试电压	0.5 kV
短路保护	是
断线/反极性保护	否/是
输出性能	4线, 模拟量输出
模拟量电压输出	0…10 V
电流输出	0…20 mA
负载电阻/电压输出	≥ 4.7 kΩ
负载电阻，电流输出	≤ 0.4 kΩ
开关频率	140 Hz

功能原理

TURCK模拟量输出型电感式传感器可以实现简单控制。 它可提供与被测物距离成比例的电流，电压及频率信号。在整个测量范围内的输出信号与被测物的距离成线性关系。

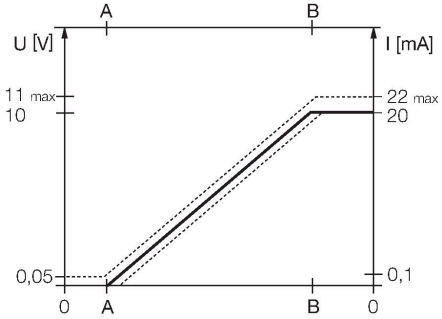

技术数据

机械数据	
设计	方型, Q14
尺寸	52 x 30 x 14 mm
外壳材料	塑料, PBT-GF30-V0
感应面材料	PBT-GF30-V0
电气连接	线缆
线缆材质	Ø 5.2 mm, LifYY-11Y, PUR, 2 m
导体横截面	4 x 0.34 mm^2
环境条件	
工作温度	-25…+70 °C
防震动性	55 Hz (1 mm)
防冲击性	30 g (11 ms)
防护等级	IP67
MTTF	751 年 符合SN 29500 (Ed.99) 40 °C认证

安装说明

安装说明/描述

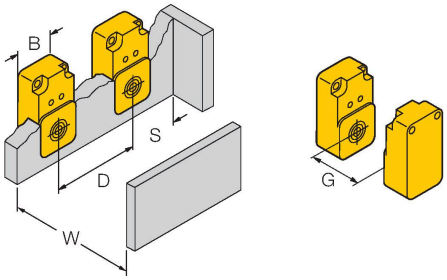

距离D	45 mm
距离W	24 mm
距离S	30 mm
距离G	48 mm
B有效面积宽度	30 mm

附件

MW-Q14/Q20	6945006

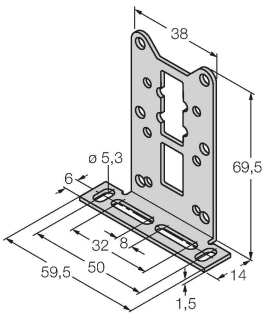

适用方型传感器Q14/Q20的安装支架，材质VA 1.4301

BI10-Q14-LIU| 22-02-2025 02-41 | 保留技术性修改

附件

尺寸图	型号	货号	
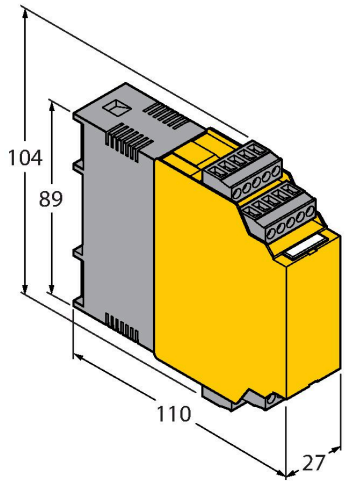	IM43-13-SR	7540041	极限值监控器；信号通道；输入0/4…20mA或0/2…10V；可为2线或3线变送器/传感器供电；通过示教按钮设定极限值；三个继电器输出，每个继电器带一个常开触点；可插拔接线端子；27mm宽度；通用电源供电20…250VUC；极限值监控器的更多详细描述请见我们的“隔离栅”产品目录。

BI10-Q14-LIU| 22-02-2025 02-41 | 保留技术性修改