LTX300M-F10-LI0-X3-H1151
耐压线性位置传感器 – 模拟量+

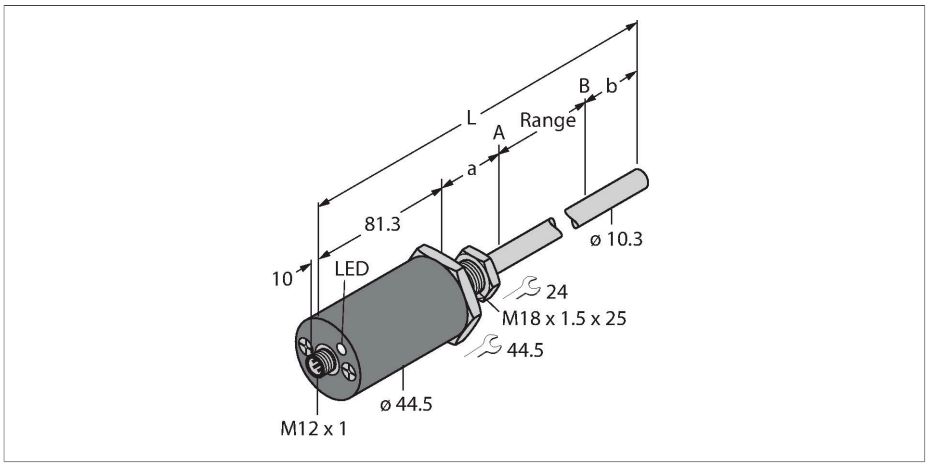

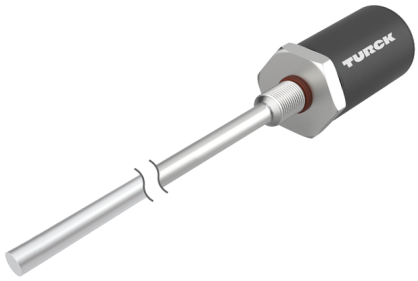

技术数据

型号	LTX300M-F10-LI0-X3-H1151
货号	1540283
标记产品	请注意第2页上的外壳设计
测量原理	磁致伸缩
常用数据	
测量范围	300 mm
分辨率	16 bit
Blind zone a	50.8 mm
Blind zone b	63.5 mm
重复精度	≤ 0.01 %满量程
线性度	≤ 0.01 % 满量程
磁滞	≤ 0.025 mm
电气数据	
工作电压U_B	7…30 VDC
纹波电压U_{ss}	≤ 10 % U_{Bmax}
短路保护	是/循环
断线/反极性保护	是（供电电压）
输出性能	5针, 模拟量输出, 差分或公共接地（请参阅手册）
电流输出	4…20 mA
负载电阻，电流输出	≤ 0.5 kΩ
电流损耗	24V直流电时电流<60 mA
机械数据	
设计	杆
尺寸	495.6 mm
外壳材料	金属, 铝
感应面材料	不锈钢, 1.4404 (AISI 316L)

特点

- 适用于液压缸
- 传感器最高耐压340bar（静压），680bar（动压）
- 抗冲击性达100g
- 通过3色LED灯显示流量状态
- 16位分辨率
- 可调测量范围
- 拉杆工作温度 -40 °C…+105 °C
- 电子元件工作温度 -40 °C…+85 °C
- 防护等级IP68
- 7…30 VDC 电压供电
- 模拟量输出4…20 mA
- M12 × 1接插件

接线图

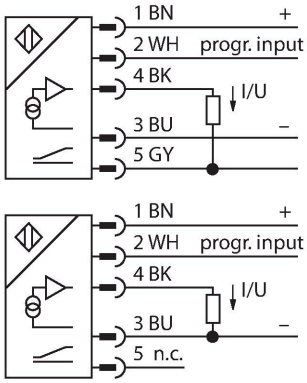

功能原理

LTX是磁致伸缩直线位移，适用于液压缸位置的精确控制。跟浮球配合使用，直线位移传感器还能用于液位检测.。
绝对值编码器是稳定精确的，在电压故障时也可保存位置信息，因此不需要额外归零。传感器根据非接触式功能原理运行，因此没有磨损且免维护。

LTX300M-F10-LI0-X3-H1151| 22-02-2025 03-25 | 保留技术性修改

技术数据

电气连接	接插件, M12 × 1
环境条件	
工作温度	-40…+85 °C
防震动性	30 Hz (1 mm)
防冲击性	100 g (11 ms)
防护等级	IP68
测量范围显示	多功能LED灯

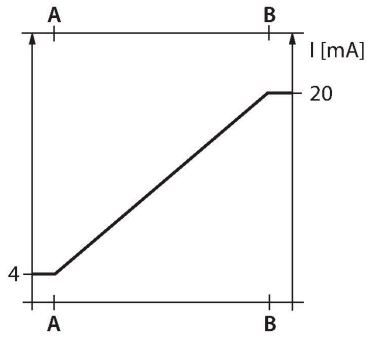

安装说明

安装说明/描述

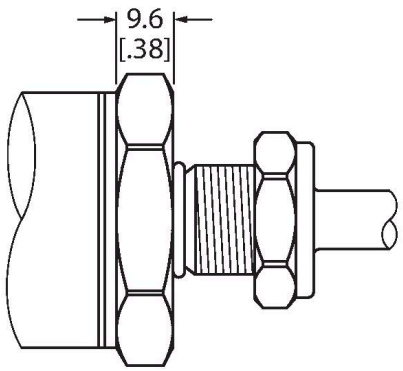

平面设计

该传感器采用平面设计（见图纸）。

要固定传感器，液压油缸的端盖必须有M18 × 1.5螺纹孔（符合ISO 6149-1规定）。更多信息，请参考操作说明。

附件

CM-R10 6900416

标准定位元件，适于安装在液压缸内

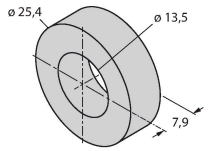

STM-AL-R10 6900409

标准4孔定位元件，材料：铝

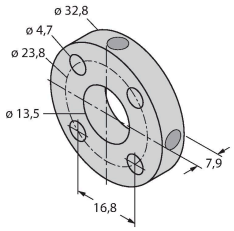

LSPM-AL-R10 6900414

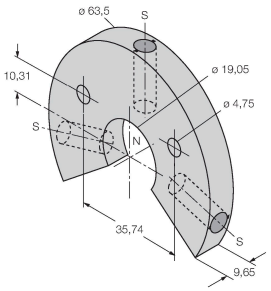

环型定位元件，带槽，可以和安装支架RB-R10一起进行外部安装，材料：铝

EF-R10 6900417

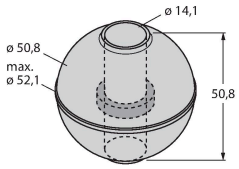

浮动型定位元件，比重0.62 kg/m³，适用于外部安装，以进行液位监测，材料：不锈钢

LTX300M-F10-LI0-X3-H1151| 22-02-2025 03-25 | 保留技术性修改

STS-R10	6900411

标准垫片由非铁材料制成，用于将定位元件从液压活塞杆底部分离

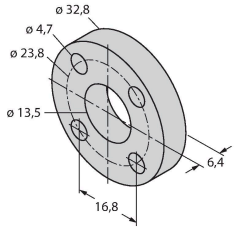

MB-R10	6900419

传感器头和杆的安装支架，用于外部安装

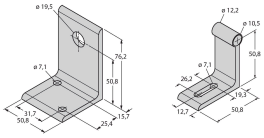

RB-R10	6900420

杆安装支架，用于外部安装

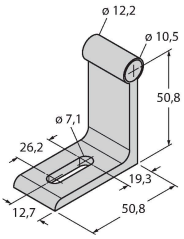

MMB-R10	6900004

定位元件的安装支架，用于外部安装

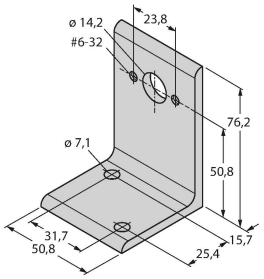

RP-Q21	6900005

示教适配器，用来调整测量范围

Kein Maßbild vorhanden/
No dimension drawing available

LTX300M-F10-LI0-X3-H1151| 22-02-2025 03-25 | 保留技术性修改