BI7-Q08-VP6X2
电感式传感器 – 开关距离扩展

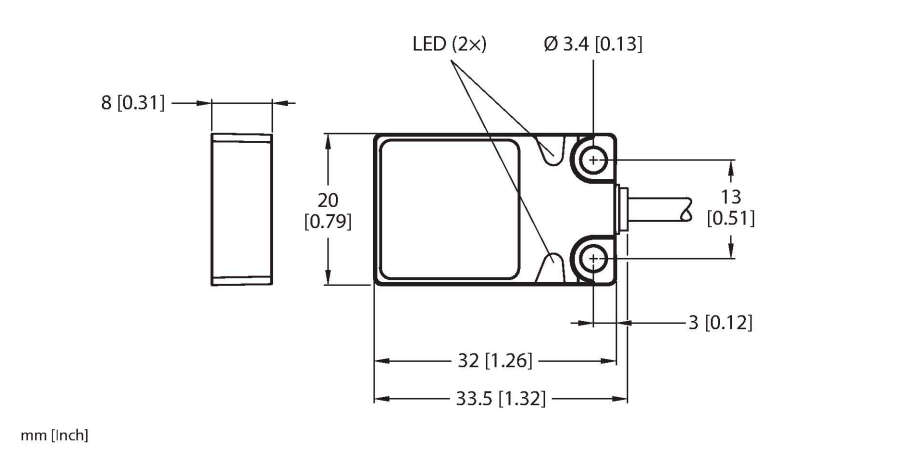

技术数据

型号	BI7-Q08-VP6X2
货号	1600900
常用数据	
额定开关距离	7 mm
安装条件	齐平
安全工作距离	≤ (0.81 × Sn) mm
修正系数	37#钢 = 1; 铝 = 0.3; 不锈钢= 0.7; 黄铜 = 0.4
重复精度	≤ 2 %满量程
温度漂移	≤ ±10 %
磁滞	3…15 %
电气数据	
工作电压U_B	10…30 VDC
纹波电压U_{ss}	≤ 10 % U_{Bmax}
额定直流工作电流I_e	≤ 200 mA
空载电流	≤ 15 mA
漏电流	≤ 0.1 mA
隔离测试电压	0.5 kV
短路保护	是/循环
I_e时的压降	≤ 1.8 V
断线/反极性保护	是/是
输出性能	4线, 互补触点, PNP
开关频率	0.5 kHz
机械数据	
设计	方型, Q08
尺寸	32 x 20 x 8 mm
外壳材料	金属, Zamak（锌基压铸合金）, 镀镍

特点

- 矩形，高8 mm
- 顶部感应面
- 金属，锌基压铸合金，镀镍
- 大检测距离
- 非齐平安装的检测距离：
- 4线直流, 10…30 VDC
- 可转换触点,pnp输出
- 电缆连接

接线图

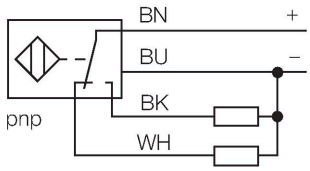

功能原理

电感式传感器以无磨损和非接触的方式来检测金属物体 基于此目的它通过高频交流电磁场来检测被测物 对电感式传感器而言，磁场由绕在铁氧体芯线圈上的LC振荡电路产生。

BI7-Q08-VP6X2| 22-02-2025 02-46 | 保留技术性修改

技术数据

感应面材料	塑料, PP, 黄
电气连接	线缆
线缆材质	Ø 3 mm, 灰, Lif9Y-11Y, PUR, 2 m
导体横截面	4 x 0.14 mm^2
环境条件	
工作温度	-25…+70 °C
防震动性	55 Hz (1 mm)
防冲击性	30 g (11 ms)
防护等级	IP68
MTTF	2283 年 符合SN 29500 (Ed.99) 40 °C认证
工作电压指示	LED指示灯, 绿
开关状态指示	LED指示灯, 黄色

安装说明

安装说明/描述

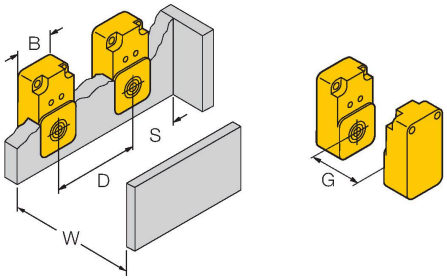

距离D	40 mm
距离W	24 mm
距离S	1 × B
距离G	48 mm
B有效面积宽度	20 mm

BI7-Q08-VP6X2| 22-02-2025 02-46 | 保留技术性修改