NI30U-EM30WDTC-AP6X
电感式传感器 – 用于食品行业

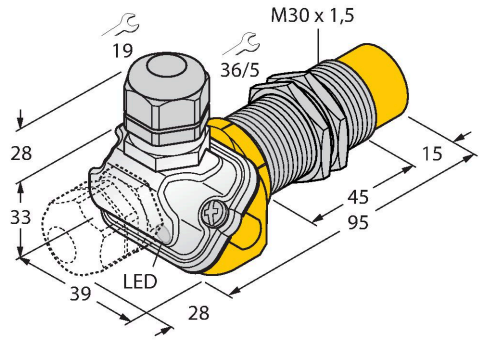

特点

- M30 x 1.5圆柱螺纹
- 不锈钢1.4404
- 前端面采用液晶聚合物制成
- 全金属检测衰减系数恒为1
- 抗磁场干扰
- 适用温度范围：-40 °C… +100 °C
- 适合恶劣环境的IP69K防护等级
- 特殊的双重密封
- 抗常见酸碱清洗剂
- 适用于食品行业应用
- 3线直流, 10…30 VDC
- 常开，pnp输出
- 接线盒

技术数据

型号	NI30U-EM30WDTC-AP6X
货号	1634765
常用数据	
额定开关距离	30 mm
安装条件	非齐平
安全工作距离	≤ (0.81 x Sn) mm
重复精度	≤ 2 %满量程
温度漂移	≤ ±10 %
	≤ ± 20 %, ≤ -25 °C , ≥ +70 °C
磁滞	3…15 %
电气数据	
工作电压U_B	10…30 VDC
纹波电压U_{ss}	≤ 10 % U_{Bmax}
额定直流工作电流I_e	≤ 200 mA
空载电流	≤ 25 mA
漏电流	≤ 0.1 mA
隔离测试电压	0.5 kV
短路保护	是/循环
I_e时的压降	≤ 1.8 V
断线/反极性保护	是/是
输出性能	3线, 常开触点, PNP
直流磁场稳定性	300 mT
交流电磁场稳定性	300 mT_{ss}
防护等级	⧈
开关频率	1 kHz
机械数据	
设计	螺纹, M30 x 1.5

接线图

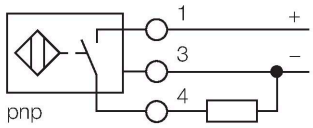

功能原理

图尔克的uprox+产品为奶品厂、酿酒厂、面包类食品厂和速冻食品厂提供了许多完美的解决方案，同样适用于食品行业的包装应用。 在食品行业使用的电感式传感器绝不渗水，并且耐清洗剂、消毒剂的腐蚀。 uprox®+系列传感器可以满足IP68和IP69K的防护等级。 前端防护帽和不锈钢外壳可以保护产品。

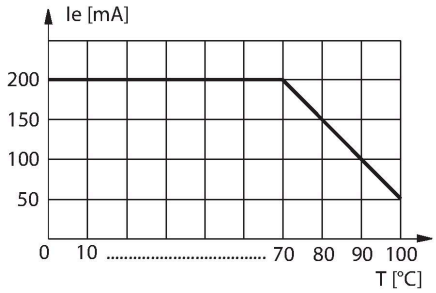

NI30U-EM30WDTC-AP6X| 26-07-2024 04-48 | 保留技术性修改

技术数据

尺寸	95 mm
外壳材料	不锈钢型, 1.4404 (AISI 316L)
接线盒材料	塑料, Ultem
接线盒外壳材料	塑料, LCP-GF30
感应面材料	塑料, LCP
可耐压前端防护帽	≤ 10 bar
外壳螺母的最大拧紧扭矩	75 Nm
电气连接	端子室, 可插拔的笼式弹簧夹端子
	适用于M16 x 1.5导线密封套
夹紧能力	≤ 1.5 mm²
环境条件	
工作温度	-40…+100 °C
防震动性	55 Hz (1 mm)
防冲击性	30 g (11 ms)
防护等级	IP68 IP69K
MTTF	874 年 符合SN 29500 (Ed.99) 40 °C认证
开关状态指示	LED指示灯, 黄色

安装说明

安装说明/描述

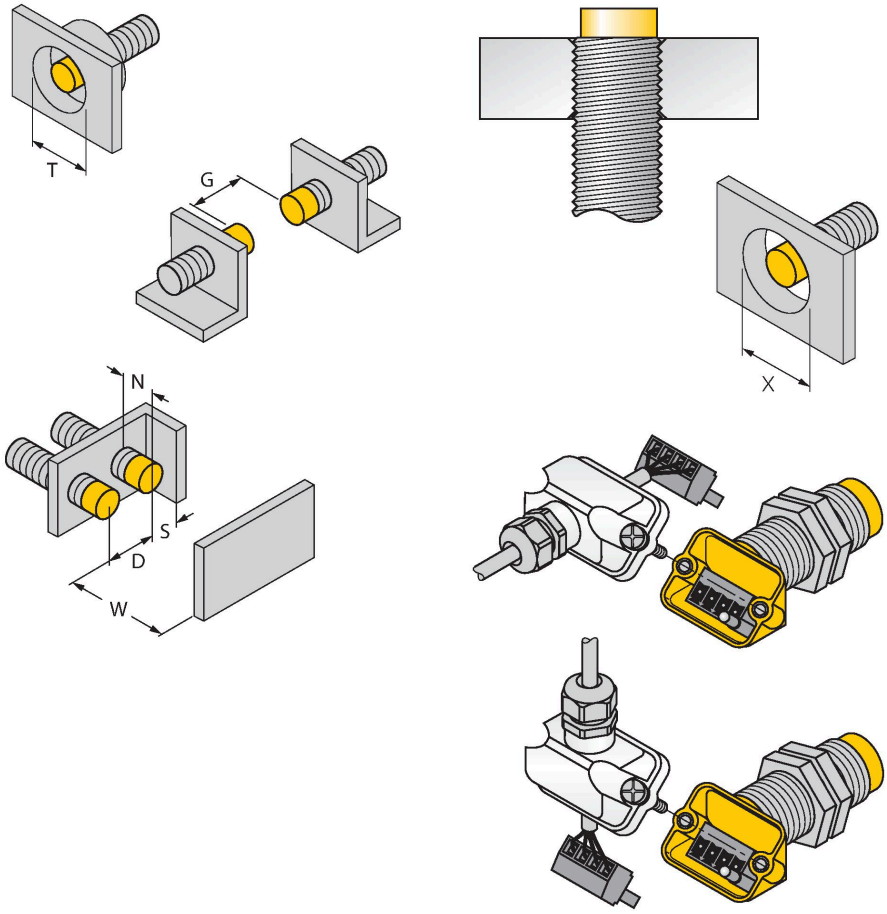

距离D	135 mm
距离W	90 mm
距离T	90 mm
距离S	45 mm
距离G	180 mm
距离N	30 mm
B有效面积直径	Ø 30 mm

所有非齐平圆柱螺纹型Uprox®+系列传感器允许达到螺纹管壳的上沿嵌入式安装。 沉入金属部分会有相应最大20%的开关距离衰减。

安装在特定盘上需保证X = 50 mm 。

创新的接线端子可以是传感器的连接更加简洁方便。 弯角和直角导线是可移动端子接线更容易。

附件

MW30 6945005

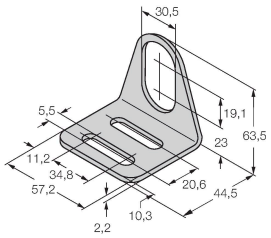

用于圆柱螺纹传感器的安装托架；材料：不锈钢 A2 1.4301 (AISI 304)

BSS-30 6901319

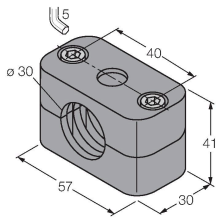

用于平滑圆柱型和圆柱螺纹传感器的安装夹具；材料：PP

NI30U-EM30WDTC-AP6X| 26-07-2024 04-48 | 保留技术性修改

附件

尺寸图	型号	货号	
	M16X1.5 PVDF CABLE GLAND	1634759	M16 × 1.5电缆防水接头，材料：PVDF；带Viton O形密封圈；IP69K

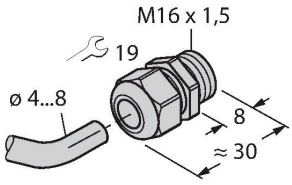

NI30U-EM30WDTC-AP6X| 26-07-2024 04-48 | 保留技术性修改