BC10-P30SR-VP4X2
电容式传感器

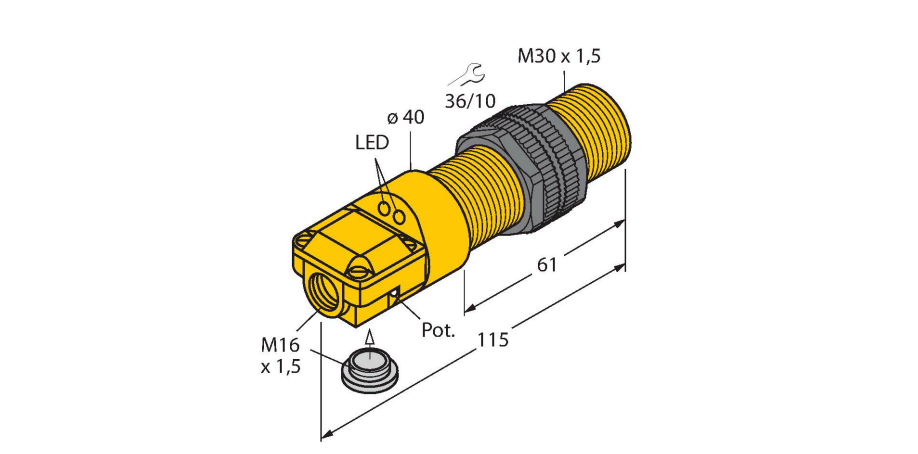

特点

- M30 × 1.5 螺纹
- 塑料, ABS
- 可通过电位计进行微调
- 4线直流，10…65 VDC
- 互补触点，PNP输出
- 端子室

接线图

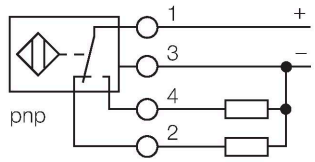

功能原理

电容式传感器用于非接触地和无磨损地检测金属（导电）和非金属（非导电）的检测物体。

技术数据

型号	BC10-P30SR-VP4X2
货号	25050
额定开关距离（齐平）	10 mm
额定开关距离（非齐平）	15 mm
安全工作距离	≤ (0.72 × Sn) mm
磁滞	1…20 %
重复精度	≤ 2 %满量程
工作温度	-25…+70 °C
电气数据	
工作电压U_B	65 VDC
纹波电压U_{ss}	≤ 10 % U_{Bmax}
额定直流工作电流I_e	≤ 200 mA
空载电流	≤ 15 mA
漏电流	≤ 0.1 mA
开关频率	0.1 kHz
振荡频率	依据EN 60947-5-2 8.2.6.2表9：0.1…2.0 MHz
隔离测试电压	0.5 kV
输出性能	4线, 互补触点, PNP
短路保护	是/循环
I_e时的压降	≤ 1.8 V
断线/反极性保护	是/是
测试/认证	
机械数据	
设计	螺纹, M30 x 1.5
尺寸	115 mm
外壳材料	塑料, ABS

BC10-P30SR-VP4X2| 22-02-2025 06-14 | 保留技术性修改

技术数据

感应面材料	ABS, 黄
可耐压前端防护帽	≤ 3 bar
外壳螺母的最大拧紧扭矩	5 Nm
电气连接	端子室
防震动性	55 Hz (1 mm)
防冲击性	30 g (11 ms)
防护等级	IP67
MTTF	1080 年 符合SN 29500 (Ed.99) 40 °C认证
开关状态指示	2路LED指示灯, 黄色

安装说明

产品功能

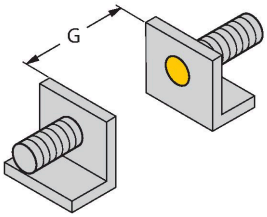

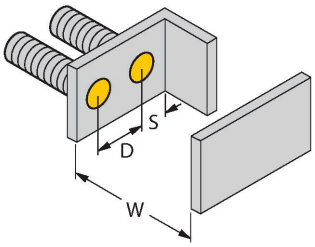

距离D	60 mm
距离W	30 mm
距离S	45 mm
距离G	60 mm
B有效面积直径	Ø 30 mm

给出的最小检测距离必须通过标准开关距离核准。
通过电位计可调节灵敏度的传感器不适应此数据表。

附件

MAP-M30 6950013

安装适配器；材质： PP；此附件可实现在容器充满的情况下更好感应（在更好过程中，安装适配器始终固定在容器壁上）。

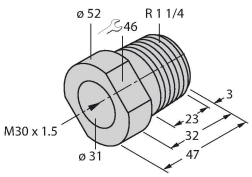

BST-30B 6947216
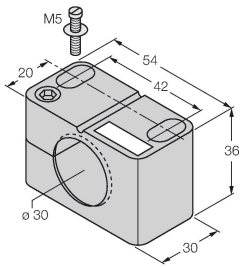
用于圆柱螺纹传感器的带塞子的安装夹具；材料：PA6