BC20-K40WDTC-VP4X2/S930
电容式传感器 – 适用食品行业

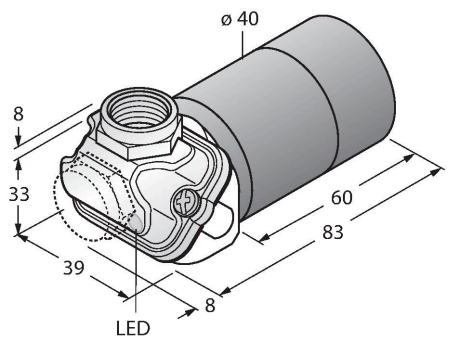

特点

- 双向导线输入（轴向，径向）
- 塑料LV-30H FWA
- Ø 40 mm的光滑圆柱
- 适合恶劣环境的IP69K防护等级
- 特殊的双重密封
- 抗酸碱清洗剂和消毒剂
- 激光雕刻标签，无磨损
- 适用食品行业
- 可通过电位计进行微调
- 4线直流，10…65 VDC
- 互补触点，PNP输出
- 端子室

接线图

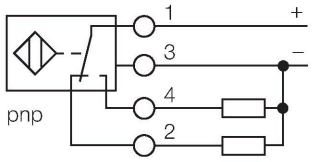

功能原理

电容式传感器用于非接触地和无磨损地检测金属（导电）和非金属（非导电）的检测物体。

技术数据

型号	BC20-K40WDTC-VP4X2/S930
货号	2510105
Special version	S930 对应于：除了部分透明外壳，其他塑料部分均为黑色
额定开关距离（齐平）	20 mm
额定开关距离（非齐平）	30 mm
安全工作距离	≤ (0.72 × Sn) mm
磁滞	1…20 %
温度漂移	典型 20 %
重复精度	≤ 2 %满量程
工作温度	-25…+70 °C
电气数据	
工作电压U_B	65 VDC
纹波电压U_{ss}	≤ 10 % U_{Bmax}
额定直流工作电流I_e	≤ 200 mA
空载电流	≤ 15 mA
漏电流	≤ 0.1 mA
开关频率	0.1 kHz
振荡频率	依据EN 60947-5-2 8.2.6.2表9：0.1…2.0 MHz
隔离测试电压	0.5 kV
输出性能	4线, 互补触点, PNP
短路保护	是/循环
I_e时的压降	≤ 1.8 V
断线/反极性保护	是/是

BC20-K40WDTC-VP4X2/S930| 22-02-2025 06-14 | 保留技术性修改

技术数据

测试/认证	
机械数据	
设计	光滑圆柱, 40 mm
尺寸	91 mm
外壳材料	塑料, Grilamid LV-30H FWA
电气连接	端子室, 可插拔的笼式弹簧夹端子
接线端子盖	Ultem
夹紧能力	≤ 1.5 mm²
防震动性	55 Hz (1 mm)
防冲击性	30 g (11 ms)
防护等级	IP69K
MTTF	1080 年 符合SN 29500 (Ed.99) 40 °C认证
工作电压指示	LED指示灯, 绿
开关状态指示	LED指示灯, 黄色

安装说明

产品功能

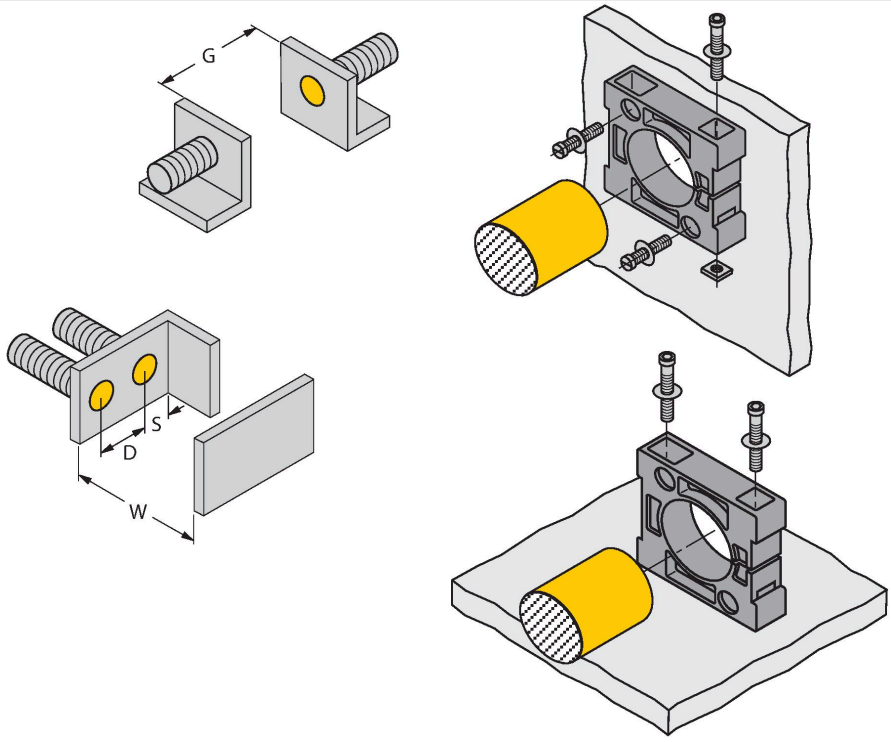

距离D	40 mm
距离W	60 mm
距离S	60 mm
距离G	120 mm
B有效面积直径	Ø 40 mm

给出的最小检测距离必须通过标准开关距离核准。
通过电位计可调节灵敏度的传感器不适应此数据表。

BC20-K40WDTC-VP4X2/S930| 22-02-2025 06-14 | 保留技术性修改

附件

M16X1.5 PVDF CABLE GLAND	1634759

M16 × 1.5电缆防水接头，材料：PVDF；带Viton O形密封圈；IP69K

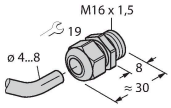

MAP-K40	6950014

安装适配器；材质： PP；传感器可通过填充容器替换(在替换过程中适配器作为一个容器）

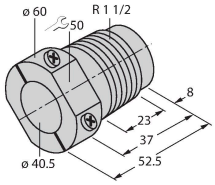

BS 40	69466
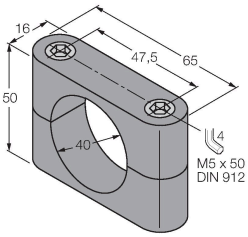
固定夹具，安装模块材质： PBT