SMBPVA1
附件 – 安装支架

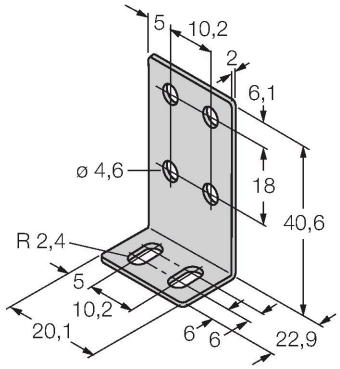

特点

- 安装支架，矩形，不锈钢
- 2件一组
- 供货包含螺钉箱

技术数据

型号	SMBPVA1
货号	3056884
设计	方型传感器附件
尺寸	40.6 x 22.9 x 20.1 mm
外壳材料	不锈钢型, 1.4401 (AISI 316)