K50LGXRPQP
LED信号灯 – 塔灯

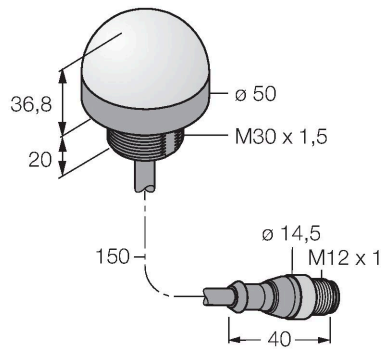

技术数据

型号	K50LGXRPQP
货号	3079108
信号和显示数据	
目的	LED 指示灯
功能	Spotlight
发光模式	绿 红
可调光	否
颜色1特征	绿, 永久开启
颜色3特征	红
特殊特性	耐冲洗
电气数据	
工作电压U_B	18…30 VDC
额定直流工作电流I_e	≤ 40 mA
每种灯色最大电流消耗	40 mA
输入类型	PNP
典型响应时间	< 1 ms
机械数据	
级联	否
设计	半球, K50L
尺寸	Ø 50 x 58 mm
外壳材料	塑料, PC, 黑
Window material	聚碳酸酯, 直反式
电气连接	接插件电缆, M12 × 1, 0.15 m, PVC
线圈数量	4
工作温度	-40…+50 °C
相对湿度	0…90 %

特点

- 2LED颜色
- 绿
- 红
- 同时占用双输入显示为黄色
- 多色：绿 (COL 1) / 红 (COL 3)
- M12针头线缆
- 工作电压18…30 VDC

接线图

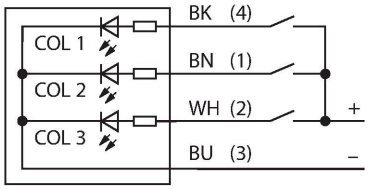

技术数据

防护等级	IP67 IP69
测试/认证	
MTTF	249 年 符合SN 29500 (Ed.99) 40 °C认证
认证	CE, UL 认证

附件

SMB30A	3032723
	不锈钢方型安装支架，适用30mm圆柱传感器

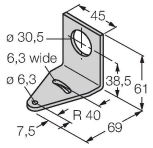

SMB30SC	3052521
	安装支架，PBT黑色，用于带30 mm螺纹的可旋转传感器

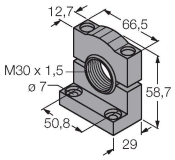

附件

尺寸图	型号	货号	
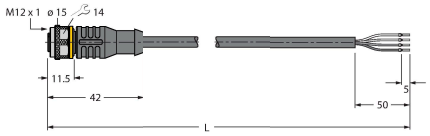	RKC4.4T-2/TEL	6625013	连接线缆，M12母头接插件，直式4针，线缆长度2 m，护套材质PVC，黑色；cULus认证
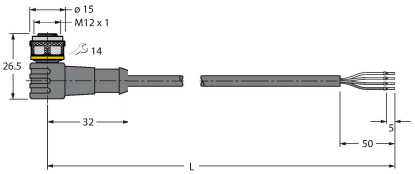	WKC4.4T-2/TEL	6625025	连接线缆，M12母头接插件，弯式4针，线缆长度2 m，护套材质PVC，黑色；cULus认证

K50LGXRPQP| 04-03-2025 20-01 | 保留技术性修改