BI2-CRS260-AP4X2-H1141/S34
电感式传感器 – 耐高压

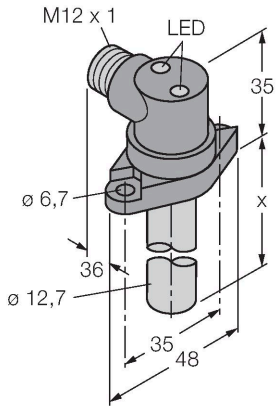

技术数据

型号	BI2-CRS260-AP4X2-H1141/S34
货号	4570890
Special version	S34 对应于：抗磁场干扰
常用数据	
额定开关距离	2 mm
安装条件	齐平
安全工作距离	≤ (0.81 × Sn) mm
修正系数	37#钢 = 1; 铝 = 0.3; 不锈钢= 0.7; 黄铜 = 0.4
重复精度	≤ 2 %满量程
静压	≤ 200 bar
动压	≤ 100 bar
允许接触介质	导体
温度漂移	≤ ±10 %
磁滞	3…15 %
电气数据	
工作电压U_B	10…65 VDC
纹波电压U_{ss}	≤ 10 % U_{Bmax}
额定直流工作电流I_e	≤ 200 mA
空载电流	≤ 15 mA
漏电流	≤ 0.1 mA
隔离测试电压	0.5 kV
短路保护	是/循环
I_e时的压降	≤ 1.8 V
断线/反极性保护	是/是
输出性能	3线, 常开触点, PNP
开关频率	0.03 kHz

特点

- 金属，铜镀铬
- Ø 12.7 mm
- 外壳, GD-Zn, chromated
- 可耐压静态200bar动态100bar
- 耐磁（不受直流和交流电磁场影响）
- 3线直流, 10…65 VDC
- 常开，pnp输出
- M12 x 1接插件

接线图

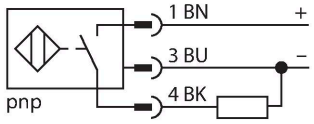

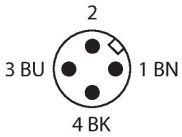

功能原理

电感式传感器以无磨损和非接触的方式来检测金属物体 基于此目的它通过高频交流电磁场来检测被测物 对电感式传感器而言，磁场由绕在铁氧体芯线圈上的LC振荡电路产生。
耐高压电感式传感器能承受最大500 bar的压力，这使它们非常适合液压缸中的位置控制。

BI2-CRS260-AP4X2-H1141/S34| 22-02-2025 03-15 | 保留技术性修改

技术数据

机械数据	
设计	光滑圆柱, 12.7 mm
探头长度	26 mm, 探头长度x
外壳材料	金属, 1.4305 (AISI 303)
感应面材料	塑料, PA12-GF30
接插件外壳	金属, GdZn, 钝化
紧固螺母的固定扭矩	7.3 Nm
电气连接	接插件, M12 × 1
环境条件	
工作温度	-25…+70 °C
防震动性	55 Hz (1 mm)
防冲击性	30 g (11 ms)
防护等级	IP67
工作电压指示	LED指示灯, 绿
开关状态指示	LED指示灯, 黄色
可供货	2个凹头螺钉1/4"-20 NPT，5/8"长

安装说明

安装说明/描述

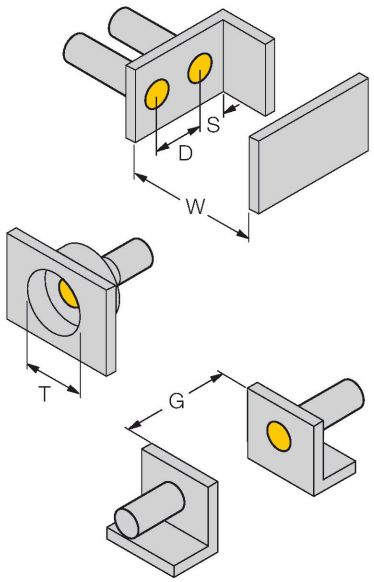

距离D	2 x B
距离W	3 x Sn
距离T	3 x B
距离S	1.5 x B
距离G	6 x Sn
B有效面积直径	Ø 12.7 mm

随传感器提供的安装插座和O形环已通过认证，可实现高静态和动态压力。为确保该应用能够抗压，安装表面也必须进行相应设计。
安装期间，确保安装表面干燥无灰尘。在引入传感器探头时，请考虑到油可能从液压系统排出，在这种情况下，安装表面将被湿润。如果发生这种情况，将无法形成合适的密封。

推荐间隙：
检测到距液压油缸端部位置缓冲区0.64…1.19 mm，以允许容差和磨损。
距液压油缸活塞杆>2.8 mm，可确保传感器输出关闭。