NI4U-Q8SE-AP6X-V1131
电感式传感器 – 开关距离扩展

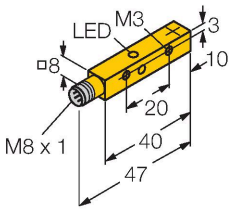

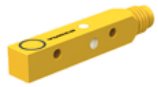

技术数据

型号	NI4U-Q8SE-AP6X-V1131
货号	4635808
常用数据	
额定开关距离	4 mm
安装条件	非齐平, 可齐平安装
安全工作距离	≤ (0.81 × Sn) mm
重复精度	≤ 2 %满量程
温度漂移	≤ ±10 %
	≤ ± 15 %, ≤ -25 °C v ≥ +70 °C
磁滞	3…15 %
电气数据	
工作电压U_B	10…30 VDC
纹波电压U_{ss}	≤ 10 % U_{Bmax}
额定直流工作电流I_e	≤ 150 mA
空载电流	≤ 15 mA
漏电流	≤ 0.1 mA
隔离测试电压	0.5 kV
短路保护	是/循环
I_e时的压降	≤ 1.8 V
断线/反极性保护	是/是
输出性能	3线, 常开触点, PNP
直流磁场稳定性	200 mT
交流电磁场稳定性	200 mT_{SS}
防护等级	IP68
开关频率	1 kHz
机械数据	
设计	方型, Q8SE

特点

- 方型外壳，厚度8mm
- 顶端感应面
- 全金属检测衰减系数恒为1
- 增长开关距离
- 防护等级IP68
- 抗磁场干扰
- 自动补偿可防预衰减
- 最多可4侧齐平安装
- 3线直流, 10…30 VDC
- 常开，pnp输出
- M8 x 1接插件

接线图

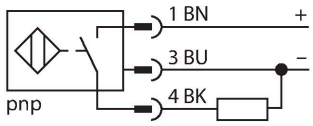

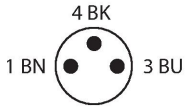

功能原理

电感式传感器采用无磨损和非接触的设计方式来检测金属物体。由于它特殊的多线圈的设计，使得uprox+传感器拥有相当多的优势。它们拥有最佳的开关距离、最高的灵活性和操作可靠性以及高效的标准化，尽显卓越不凡。

NI4U-Q8SE-AP6X-V1131| 22-02-2025 03-05 | 保留技术性修改

技术数据

尺寸	40 x 8 x 8 mm
外壳材料	塑料, PP, 黄
感应面材料	PP, 黄
固定扭矩	≤ 0.6 Nm
电气连接	接插件, M8 × 1
环境条件	
工作温度	-30…+85 °C
防震动性	55 Hz (1 mm)
防冲击性	30 g (11 ms)
防护等级	IP68
MTTF	874 年 符合SN 29500 (Ed.99) 40 °C认证
开关状态指示	LED指示灯, 黄色

安装说明

安装说明/描述

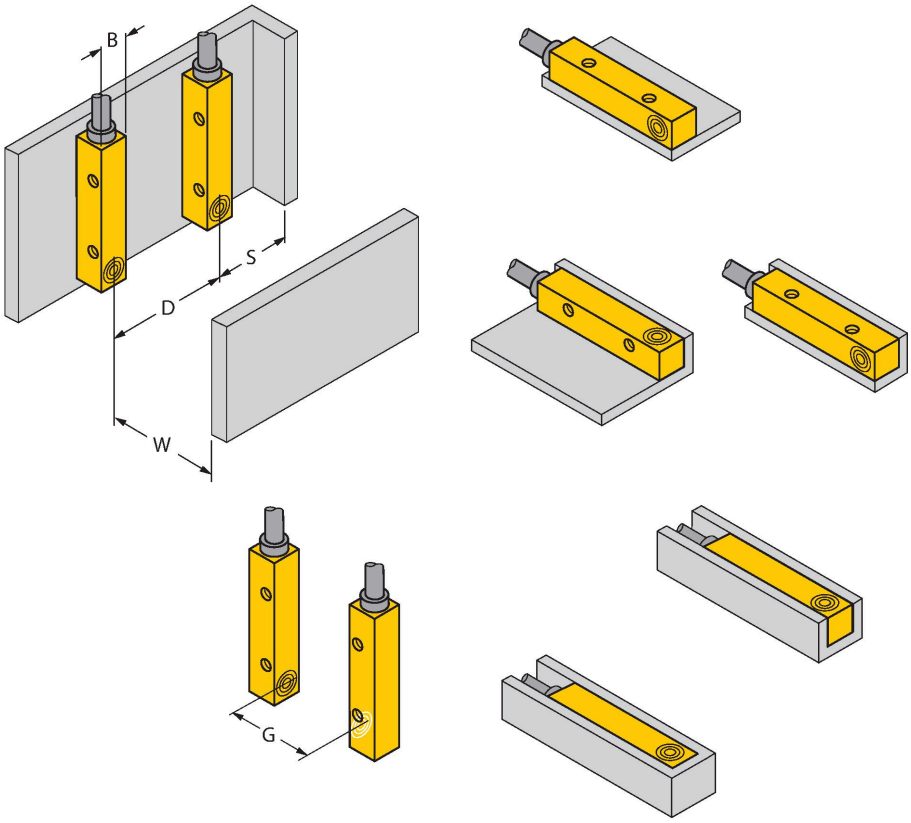

距离D	24 mm
距离W	12 mm
距离S	12 mm
距离G	24 mm
B有效面积宽度	8 mm

4面齐平安装

1面齐平安装:
Sr = 3.5 mm

2面齐平安装:
Sr = 3.0 mm

3面齐平安装:
Sr = 2.5 mm

4面齐平安装:
Sr = 2.0 mm

附件

尺寸图	型号	货号	
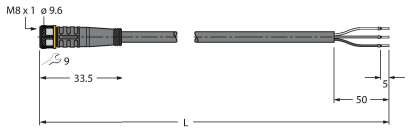	PKG3M-2/TEL	6625058	连接线缆，M8母头接插件，直式3针，线缆长度2 m，护套材质PVC，黑色；cULus认证

NI4U-Q8SE-AP6X-V1131| 22-02-2025 03-05 | 保留技术性修改