RSCS-2RKCS48
2路分路器 – T型联接

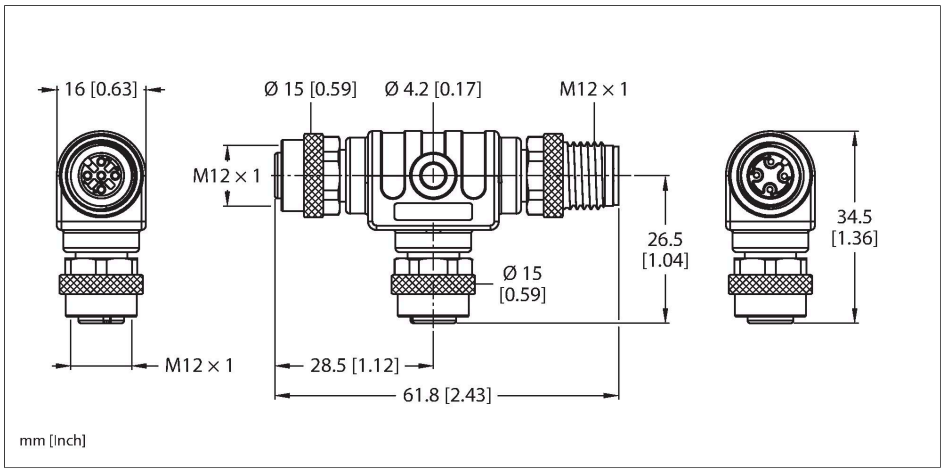

技术数据

型号	RSCS-2RKCS48
货号	6602251
接插件A	公头, M12 × 1, 直式
针脚数量	4
拧接把手	塑料, PA 6, 黑色
机械寿命	> 100 插接次数
污染程度	3/2
保护类型	IP67, 仅在拧紧状态下
接插件B	2 x孔头, M12 × 1, 直式
触点	金属，CuZn，镀金
触点夹紧	塑料, TPU, 黑色
拧接把手	塑料材质, PA 6, 黑色
连接螺母/固定螺钉	铜, CuZn, 镀镍
Seal	塑料, FPM (Viton)
机械寿命	> 100 插接次数
污染程度	3/2
防护等级	IP67, 仅在插入状态下
网络协议	PROFIBUS-PA
额定工作电压	250 V
电流	4 A
绝缘阻抗	≥ ≥ 10^8 Ω
正向电阻	≤ 5 mΩ
机械和化学性能	
环境温度（固定）	-30…+90 °C
环境温度（移动）	-30…+90 °C

特点

- 4 极屏蔽式三通管，带镀镍黄铜 M12 法兰接插件
- 屏蔽通过螺纹连接
- 用于 PROFIBUS-PA 应用

标题接线图

PROFIBUS-PA 连接

标题接线图3
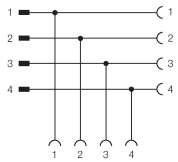
接线图