RSMV-CC
7/8"端帽

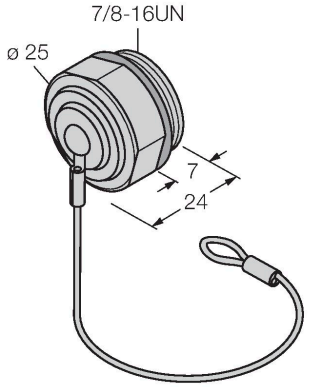

特点

- 7/8"端帽，不锈钢
- 孔头
- 耐油
- IP67 依据IEC 60529/ EN 60529 和 Nema 1,3,4,6P
- 使用固定绳

技术数据

型号	RSMV-CC
货号	6604030
机械和化学性能	
环境温度（移动）	-40…+70 °C