WSC-WKC5701-6M
CAN总线电缆（DeviceNet、CANopen） – PUR线缆厚护套,

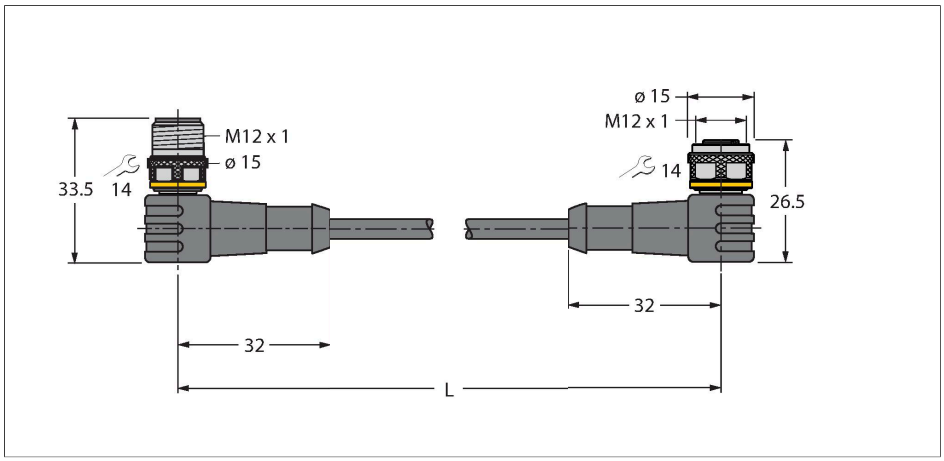

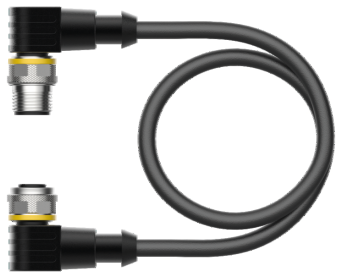

技术数据

型号	WSC-WKC5701-6M
货号	6604827
接插件A	接插件, M12 × 1, 弯角, A-coded
针脚数量	5
触点	金属，CuZn，镀金
触点夹紧	塑料, TPU, 黑色
拧接把手	塑料, TPU, 黑色
连接螺母/螺钉	铜, CuZn, 镀镍
固定扭矩	0.8 … 1 Nm （观察计数器最大扭矩！）
机械寿命	> 100 插接次数
污染程度	3
保护类型	IP67, 仅在拧紧状态下
接插件B	母头接插件, M12 × 1, 弯角, A-coded
针脚数量	5
触点	金属，CuZn，镀金
触点夹紧	塑料, TPU, 黑色
拧接把手	塑料材质, TPU, 黑色
连接螺母/固定螺钉	铜, CuZn, 镀镍
Seal	塑料, FPM/FKM
固定扭矩	0.8 … 1 Nm（观察计数器最大扭矩！）
机械寿命	> 100 插接次数
污染程度	3
防护等级	IP67, 仅当拧接在一起时
电缆	
网络协议	DeviceNet CANopen, 5701
线缆直径	Ø 6.7 mm

特点

- 护套材质：PUR
- 护套颜色：黑灰色
- 电源线对：AWG 2/22
- 数据线对：AWG 2/24
- 耐油性符合VDE 0472 (part 803)标准
- 阻燃性符合VDE 0472 (part 804/B)标准
- 不含卤素
- UL认证
- M12母头，弯式，A码
- M12针头接插件，弯式，A码
- 电缆长度：6.0 m

导线横截面

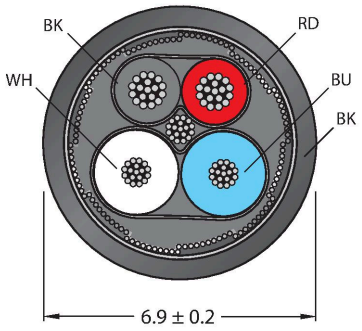

触点分配

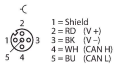

WSC-WKC5701-6M| 25-02-2025 04-48 | 保留技术性修改

技术数据

线缆长度	6 m
线缆护套	PUR, 黑灰色
屏蔽层	是
导线绝缘性	PE
数据线芯线	
线芯横截面	2 x 0.25 mm²
电源线芯线	
线芯横截面	2x 0.34 mm²
线圈颜色	Power: RD, BK, Data: WH, BU
电气性能@20°C	
额定工作电压	60 V
电流	4 A
DC resistance (loop)	82 Ω/km
额定阻抗	120 Ω (1 MHz)
电容	37 pF/m
机械和化学性能	
弯曲半径（固定式安装）	≥ 5 xØ
弯曲半径（柔性）	≥ 10 xØ
环境温度（固定）	-40…+80 °C
环境温度（移动）	-25…+60 °C
其他特性	
适用于拖链环境	是
不含卤素	是
LABS free	是
抗紫外线	是
认证	UL

电路图

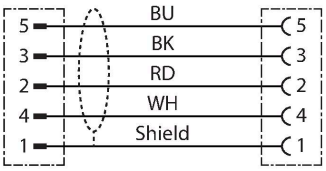

WSC-WKC5701-6M| 25-02-2025 04-48 | 保留技术性修改