PKG3M-2-PSG3M/TXL
执行器/传感器电缆，PUR – 延长线缆

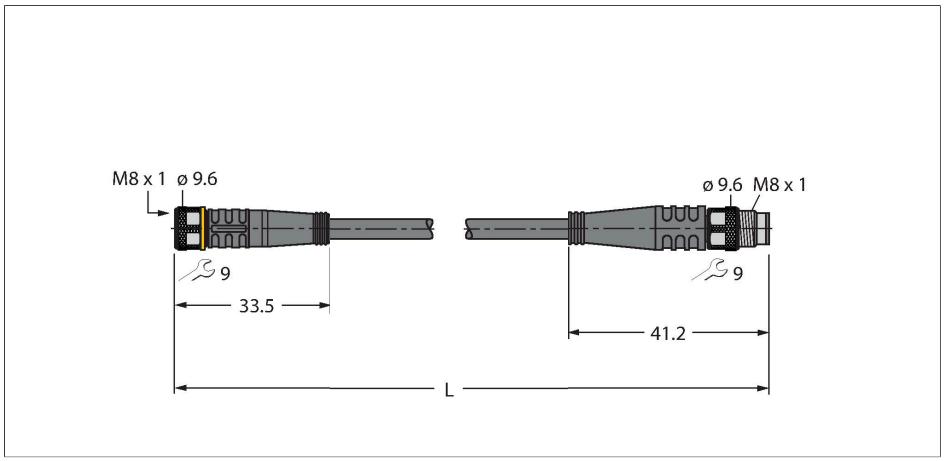

技术数据

型号	PKG3M-2-PSG3M/TXL
货号	6625668
接插件A	孔头, M8 × 1, 直式
针脚数量	3
触点	铜，CuZn，镀金
触点夹紧	塑料, TPU, 黑色
拧接把手	塑料, TPU, 黑色
连接螺母/螺钉	铜, CuZn, 镀镍
Seal	塑料, FPM/FKM
固定扭矩	0.5 … 0.6 Nm （观察计数器最大扭矩！）
机械寿命	> 100 插接次数
污染程度	3
保护类型	IP67, IP69K, 仅在拧紧状态下
接插件B	接插件, M8 × 1, 直式
针脚数量	3
触点	铜，CuZn，镀金
触点夹紧	塑料, TPU, 黑色
拧接把手	塑料材质, TPU, 黑色
连接螺母/固定螺钉	铜, CuZn, 镀镍
固定扭矩	0.5 … 0.6 Nm（观察计数器最大扭矩！）
机械寿命	> 100 插接次数
污染程度	3
防护等级	IP67, IP69K, 仅当拧接在一起时
电缆	
线缆直径	Ø 4.1 mm ±0.20
线缆长度	2 m
线缆护套	PUR, 黑色

特点

- Female M8, straight, 3-pin
- Male M8, straight, 3-pin
- 护套材质：PUR
- 护套颜色：黑色
- 适用于拖链
- 耐化学品、抗紫外线、耐油
- 具有阻燃性（UL 1581 FT2、IEC 60332-2-2）
- 耐焊接火花
- 不含卤素、有机硅、PVC和LABS
- 特别耐磨损
- 防护等级：IP67、IP69K
- 电缆长度：2.0 m

导线横截面

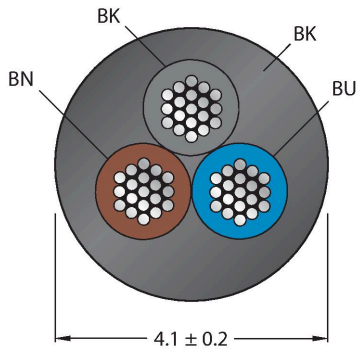

触点分配

PKG3M-2-PSG3M/TXL | 29-07-2024 05-03 | 保留技术性修改

技术数据

导线绝缘性	PP
线芯横截面	3 x 0.34 mm²
绞合线，布置	42 x 0.1 mm
线圈颜色	BN, BU, BK
电气性能@20°C	
额定电压	50 V_{AC}/60 V_{DC}
测试电压	2000 V
电流	4 A
绝缘阻抗	> 30.5 MΩ/km
正向电阻	最大值 57 Ω/km
机械和化学性能	
弯曲半径（固定式安装）	≥ 5 xØ
弯曲半径（柔性）	≥ 10 xØ
弯曲半径	≥ 5 百万
容许加速度	最高 5 m/s²
容许水平传播路径	5 m (5 m/s² 时)
容许垂直传播路径	2 m（5 m/s²时）
容许遍历速度	3.3 m/s
扭应力	± 180 °/m
环境温度（固定）	-50…+80 °C
环境温度（移动）	-25…+80 °C
环境温度（拖链）	-25…+60 °C
认证	cULus

电路图

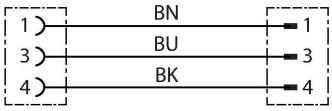

附件

TORQUE-WRENCH-SET-AS	6936170	扭矩扳手套装；处理可调扭矩0.4-1.0 Nm，用于M8 (SW9)的扭矩扳手，用于M12 (SW 14)的叉形扳手

BLANK-LABEL-FOR-CORDSETS-TEL-TXL	6936206	TEL 和 TXL 线缆标签，长度：18 mm，高度：4 mm，材料：聚碳酸酯 (PC)，颜色：白色，不含卤素，阻燃

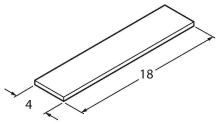

附件

尺寸图	型号	货号	
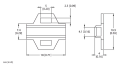	LABEL-HOLDER-FLEX-PVC	100048170	用于标识延长线缆的PVC标签夹（TEL/TXL产品系列）；适用的线缆直径：最小5 mm；尺寸为4 × 18 mm；包装规格：每包50件

PKG3M-2-PSG3M/TXL | 29-07-2024 05-03 | 保留技术性修改