AD-FKM4-FSM4
适配器

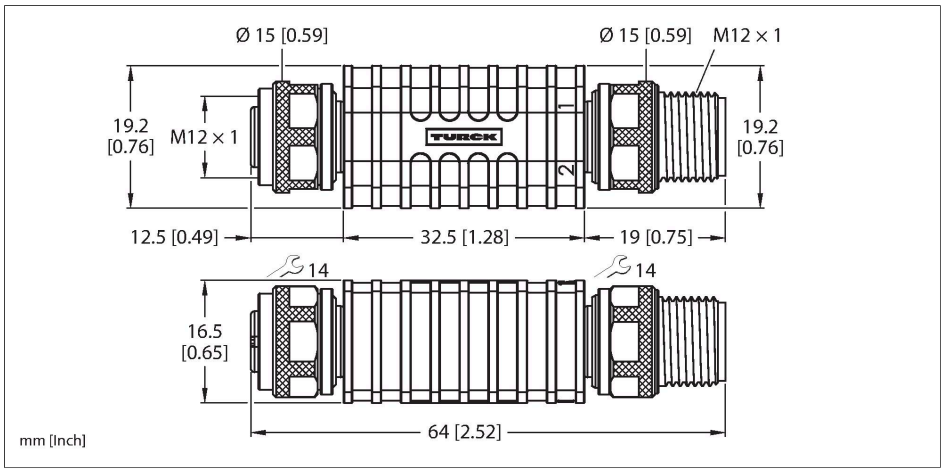

技术数据

型号	AD-FKM4-FSM4
货号	6633869
接插件A	母头接插件, M12 × 1, 直式
针脚数量	3
触点	铜，CuZn，镀金
触点夹紧	塑料, TPU, 黑色
拧接把手	塑料, TPU, 黑色
连接螺母/螺钉	铜, CuZn, 镀镍
固定扭矩	0.6 … 0.8 Nm （观察计数器最大扭矩！）
机械寿命	> 100 插接次数
保护类型	IP67,（拧在一起）
接插件B	接插件, M12 × 1, 直式
针脚数量	3
触点	铜，CuZn，镀金
触点夹紧	塑料, TPU, 黑色
拧接把手	塑料材质, TPU, 黑色
连接螺母/固定螺钉	铜, CuZn, 镀镍
固定扭矩	0.6 … 0.8 Nm（观察计数器最大扭矩！）
机械寿命	> 100 插接次数
防护等级	IP67,（拧接在一起）
电气性能@20°C	
额定工作电压	250 V
电流	4 A
机械和化学性能	
环境温度（固定）	-30…+80 °C

特点

- M12母头 - M12公头，3针
- 符合RoHS标准
- 防护等级：IP67

触点分配
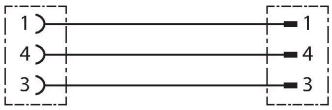
电路图