BL20电子模块
2通道热电偶型模拟量输入
BL20-2AI-THERMO-PI

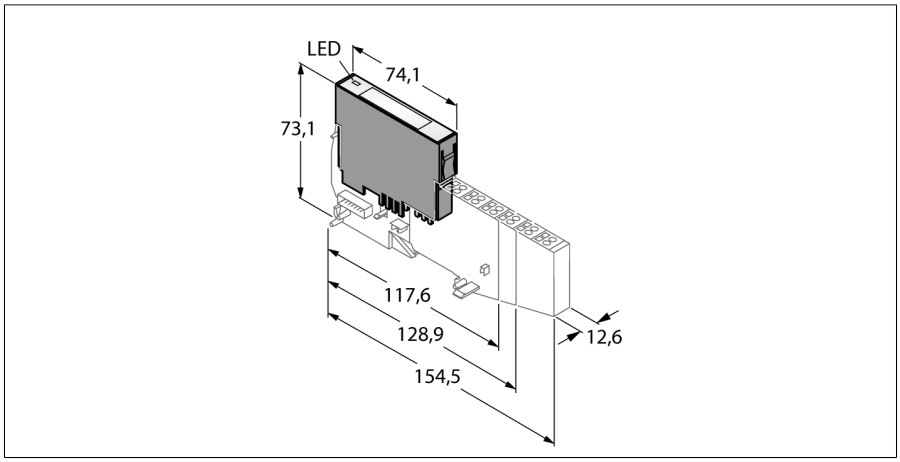

- 现场总线和连接技术相互独立
- 防护等级IP20
- LED用于显示状态和诊断
- 电子电路与现场层通过光耦合器进行隔离
- 2 通道模拟量输入用于热电偶的连接，类型：B、E、J、K、N、R、S 和 T
- 带内部冷端补偿的底部模块

功能原理

BL20电子模块安装在无源底板上，通过底板连接现场设备。 电子模块与底板的分离结构使得维护工作大大降低。 同时可选择弹簧式或螺钉式接线方式使之具有更高的灵活性。

通过使用网关，电子模块与上一级现场总线类型相对独立。

型号	BL20-2AI-THERMO-PI
货号	6827020

通道数	2
供电端子额定电压	24 VDC
内部总线额定电流消耗	≤ 30 mA
现场层供电额定电流消耗	≤ 45 mA
典型功率损耗	≤ 1 W

输入	
输入类型	B、E、J、K、N、R、S、T 类
电气隔离	与现场层电气隔离
输出连接	螺丝钉，弹簧

电压分辨率	± 50 mV: < 2 µV ± 100 mV: < 4 µV ± 500 mV: < 20 µV ± 1000 mV: < 50 µV
最大极限频率，模拟量	2 Hz
线性	≤ 0.1 %
23°C条件下的基本误差	< 0.2 %
重复精度	0.05 %
温度系数	满量程下< 300 ppm/°C
分辨率	16 Bit
测量范围显示	16位有符号整数
	12位满量程 左对齐
循环时间	≤ 300 ms

诊断字节长度	2
参数字节长度	2

Edition • 2025-02-28T18:26:48+01:00

尺寸 (长/宽/高)	12.6 x 74.1 x 55.4 mm
认证	CE、cULus、2 区、I 级、Div. 2
工作温度	0…+55 °C
储藏温度	-25…+85 °C
相对湿度	15…95%，不允许发生冷凝
振动测试	符合EN 61131标准
冲击测试	符合IEC 60068-2-27标准
滑落和翻倒	符合IEC 60068-2-31标准
电磁兼容性	符合EN 61131-2标准
防护等级	IP20
MTTF	422 年 符合SN 29500 (Ed.99) 20 °C认证

兼容底板

尺寸图	型号	针脚定义
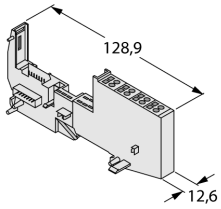	BL20-S4T-SBBS-CJ 6827048 弹簧式接线端子，例如：基本模块里包括内部冷却补偿 BL20-S4S-SBBS-CJ 6827049 螺纹连接，例如：基本模块里包括内部冷却补偿	接线图 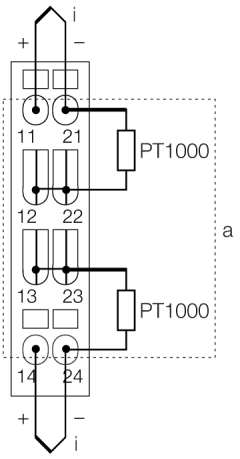

附件

型号	货号		尺寸图
ZBW5-2BETÄTIGUNGSWE	6827120	弹簧片压紧	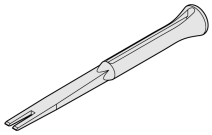

Hans Turck GmbH & Co.KG • D-45472 Mülheim an der Ruhr • Witzlebenstraße 7 • Tel. 0208 4952-0 • Fax 0208 4952-264 • more@turck.com • www.turck.com