BL20电子模块
RS232接口
BL20-1RS232

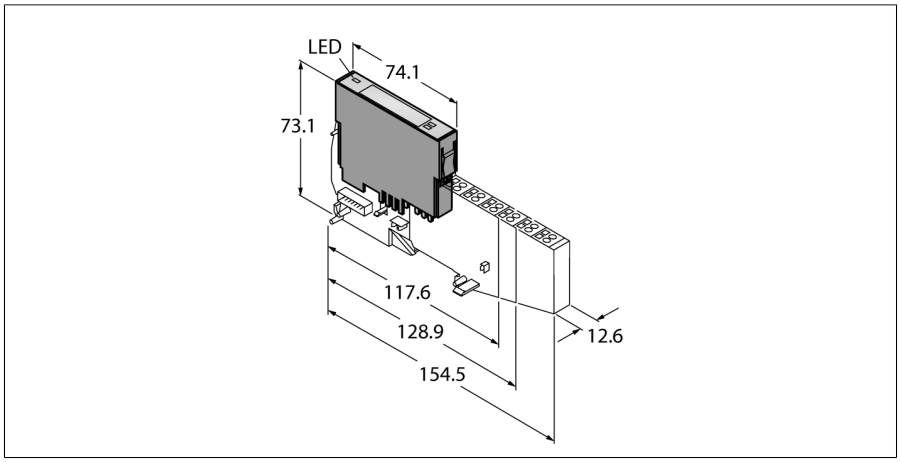

- 现场总线和连接技术相互独立
- 防护等级IP20
- LED用于显示状态和诊断
- 电子电路与现场层通过光耦合器进行隔离
- 通过RS232接口进行串行数据传输
- 用于连接打印机，光幕和条码扫描仪等。

功能原理

BL20电子模块安装在无源底板上，通过底板连接现场设备。 电子模块与底板的分离结构使得维护工作大大降低。 同时可选择弹簧式或螺钉式接线方式使之具有更高的灵活性。

通过使用网关，电子模块与上一级现场总线类型相对独立。

型号	BL20-1RS232
货号	6827169

通道数	1
供电端子额定电压	24 VDC
内部总线额定电流消耗	≤ 25 mA
现场层供电额定电流消耗	≤ 140 mA
典型功率损耗	≤ 1 W

输入/输出	
传输层激活 (URS1)	-15…-3 VDC
传输层屏蔽	3…15 VDC
共模范围	-7…12 VDC
传输信号	RxD, TxD, RTS, CTS
接收/发送数据缓存	128/64Byte
接插件型号	全双工
传输速率	300 - 115200 bps
参数	传输速率，诊断，数据 bit,stop bit,XON 特性，XOFF特性，parity，流量控制
线缆长度	15 m
电气隔离	通过光耦合器实现电气隔离和场级隔离

输出连接	螺丝钉，弹簧

尺寸 (长/宽/高)	12.6 x 74.1 x 55.4 mm
认证	CE、cULus、2 区、I 级、Div. 2
工作温度	0…+55 °C
储藏温度	-25…+85 °C
相对湿度	15…95%，不允许发生冷凝
振动测试	符合EN 61131标准
冲击测试	符合IEC 60068-2-27标准
滑落和翻倒	符合IEC 60068-2-31标准
电磁兼容性	符合EN 61131-2标准
防护等级	IP20
MTTF	871 年 符合SN 29500 (Ed.99) 20 °C认证

Edition • 2025-02-28T18:27:21+01:00

兼容底板

尺寸图	型号	针脚定义
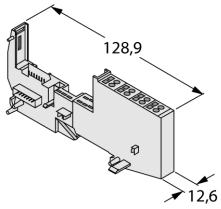	BL20-S4T-SBBS 6827046 Tension spring connection BL20-S4S-SBBS 6827047 Screw connection	接线图 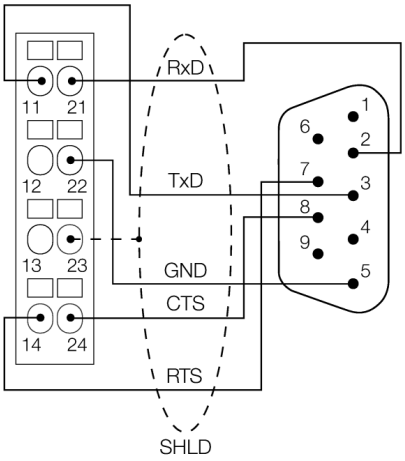

附件
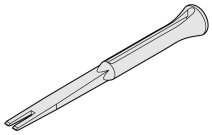
型号	货号		尺寸图
ZBW5-2BETÄTIGUNGSWE	68271	弹簧片压紧