BL20电子模块
4通道NAMUR数字量输入
BL20-4DI-NAMUR

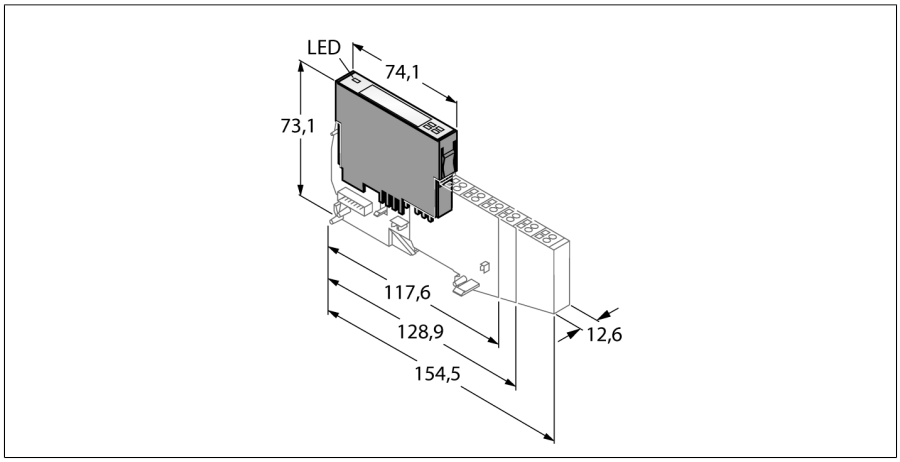

- 现场总线和连接技术相互独立
- 防护等级IP20
- LED用于显示状态和诊断
- 电子电路与现场层通过光耦合器进行隔离
- 符合 DIN EN 60947-5-6 的 NAMUR 输入

功能原理

BL20电子模块安装在无源底板上，通过底板连接现场设备。 电子模块与底板的分离结构使得维护工作大大降低。 同时可选择弹簧式或螺钉式接线方式使之具有更高的灵活性。

通过使用网关，电子模块与上一级现场总线类型相对独立。

型号	BL20-4DI-NAMUR
货号	6827212

通道数	4
供电端子额定电压	24 VDC
内部总线额定电流消耗	≤ 30 mA
现场层供电额定电流消耗	≤ 40 mA
典型功率损耗	≤ 1 W

输入	
输入类型	符合 DIN EN 60947-5-6 的 NAMUR
空载电压	8.2...8.6 VDC
输入状态	开阀值： 1.74 mA 关阀值： 1.45 mA
输入断路	开阀值： 0.08 mA 关阀值： 0.12 mA
输入短路	开阀值： 6.2 mA 关阀值： 5.9 mA
输入延迟	0.25 ms或2.5 ms
电气隔离	与现场层电气隔离
输出连接	螺丝钉，弹簧

尺寸 (长/宽/高)	12.6 x 74.1 x 55.4 mm
认证	CE、cULus、2 区、I 级、Div. 2
工作温度	0…+55 °C
储藏温度	-25…+85 °C
相对湿度	15…95%，不允许发生冷凝
振动测试	符合EN 61131标准
冲击测试	符合IEC 60068-2-27标准
滑落和翻倒	符合IEC 60068-2-31标准
电磁兼容性	符合EN 61131-2标准
防护等级	IP20
MTTF	560 年 符合SN 29500 (Ed.99) 20 °C认证

Edition • 2025-02-28T18:28:44+01:00

兼容底板

尺寸图	型号	针脚定义
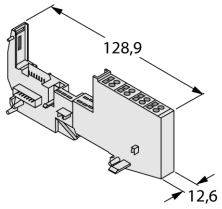	BL20-S4T-SBBS 6827046 Tension spring connection BL20-S4S-SBBS 6827047 Screw connection	接线图 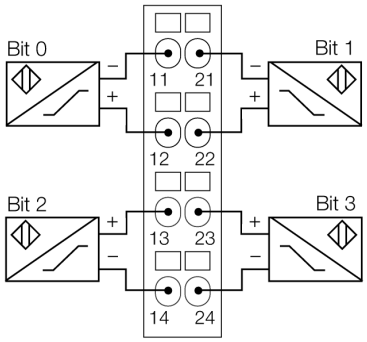

附件
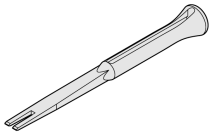
型号	货号		尺寸图
ZBW5-2BETÄTIGUNGSWE	6827126	弹簧片压紧