FTCS-G1/2A4P-2AP8X-H1140
流量报警 – 紧凑型插入式流量传感器

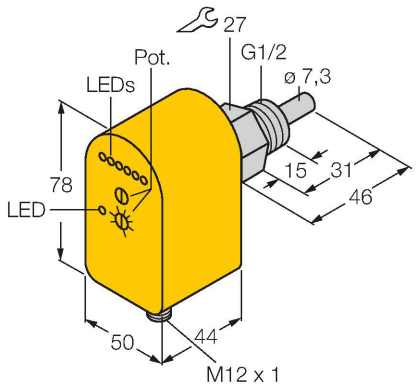

特点

- 液体介质传感器
- 量热原理
- 电位计调节
- 通过LED灯带指示状态
- 温度监控，0…+80 °C
- 两路单独的开关量输出：S1:流量监控；S2:温度报警
- 4线直流, 21…26 VDC
- 常开触点，PNP输出
- M12快速插头

接线图

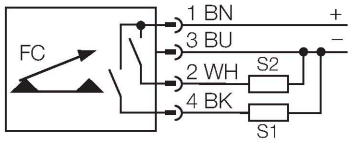

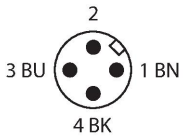

技术数据

货号	6870035
型号	FTCS-G1/2A4P-2AP8X-H1140
安装方式	**插入式传感器**
水流速范围	1…150 cm/s
油流速范围	3…300 cm/s
开关特性	typ. 8 s (2…15 s)
开时间	typ. 2 s (1…15 s)
关时间	typ. 2 s (1…15 s)
温度梯度，响应时间	最大 12 s
温度梯度	≤ 250 K/min
介质温度	-20…+80 °C
工作温度	-20…+80 °C
电气数据	
工作电压U_B	19.2…28.8 VDC
电流损耗	≤ 60 mA
输出性能	PNP, 2个常开触点
额定工作电流	0.2 A
I_e时的压降	≤ 1.5 V
短路保护	是
反极性保护	是
防护等级	IP67
机械数据	
设计	浸入式
外壳材料	塑料, PBT
探头材质	不锈钢, 1.4571（AISI 316Ti）
外壳螺母的最大拧紧扭矩	100 Nm
电气连接	接插件, M12 × 1

功能原理

插入式流量传感器基于热式原理。 测量探头通过与流体介质的温度相比较进行加热， 当流体经过探头的时候，会带走加热线圈的一部分热量。 通过测量这两个热敏电阻之间的阻值差变化 来反应流体流速的变化。 图尔克耐磨损的热式流量传感器可用于液体或气体介质的流速监控。

FTCS-G1/2A4P-2AP8X-H1140| 22-02-2025 07-32 | 保留技术性修改

技术数据

耐压等级	100 bar
过程连接	G 1/2"
开关状态指示	6个LED指示灯链, 绿色/黄色/红色
灯指示流速状态	LED链
显示： 流速低于设定值	LED 红色
显示： 流速等于设定值	LED 黄色
显示： 流速高于设定值	LED 绿色

FTCS-G1/2A4P-2AP8X-H1140| 22-02-2025 07-32 | 保留技术性修改