FCI-D03A4-NA-H1141/M12
流量报警 – 分体式在线传感器

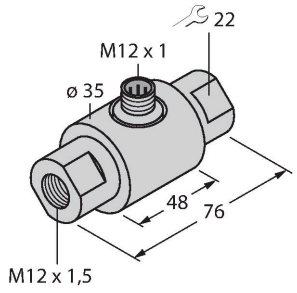

技术数据

货号	6870635
型号	FCI-D03A4-NA-H1141/M12
安装方式	在线式流量传感器
	0.005…0.15 l/min
开关特性	typ. 8 s (2…15 s)
开时间	typ. 2 s (1…15 s)
关时间	typ. 2 s (1…15 s)
温度梯度，响应时间	最大 12 s
温度梯度	≤ 250 K/min
介质温度	-20…+80 °C
工作温度	-20…+70 °C
电气数据	
防护等级	IP67
机械数据	
设计	内联
外壳材料	不锈钢型, 1.4571 (AISI 316Ti)
探头材质	不锈钢, 1.4571 (AISI 316Ti)
电气连接	接插件, M12 × 1
耐压等级	10 bar
过程连接	M12 × 1.5
测试/认证	

特点

- 液体监测流量传感器
- 热式功能原理
- 通过电位器调节报警点
- 通过LED显示流量状态
- M12 x 1接插件
- 4-线制连接处理器

接线图

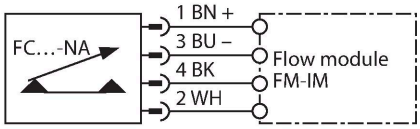

功能原理

插入式流量传感器基于热式原理。 测量管道中产生热量，并被流体介质吸收 热量变化就代表流速的测量。 图尔克耐磨损的热式流量传感器可用于液体或气体介质的流速监控。 流量传感器最显著的特点是低压力损失以及流量变化的快速反应

附件

尺寸图	型号	货号	
	RKC4.4T-2/TXL	6625503	连接线缆，M12母头接插件，直式4针，线缆长度2 m，护套材质PUR，黑色；cULus认证
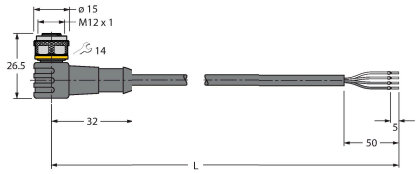	WKC4.4T-2/TXL	6625515	连接线缆，M12母头接插件，弯式4针，线缆长度2 m，护套材质PUR，黑色；cULus认证
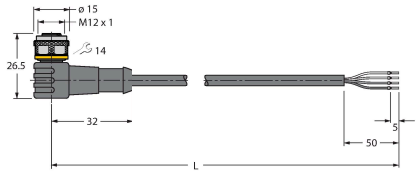	WKC4.4T-2/TEL	6625025	连接线缆，M12母头接插件，弯式4针，线缆长度2 m，护套材质PVC，黑色；cULus认证
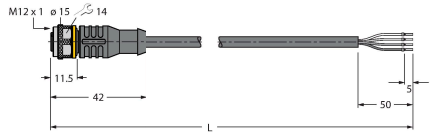	RKC4.4T-2/TEL	6625013	连接线缆，M12母头接插件，直式4针，线缆长度2 m，护套材质PVC，黑色；cULus认证
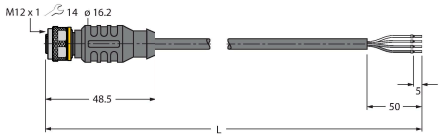	RKC4.4T-P7X2-10/TXL	6626184	连接线缆，M12母头接插件，直式4针，LED，线缆长度10 m，护套材质PUR，黑色；cULus认证

附件

尺寸图	型号	货号	
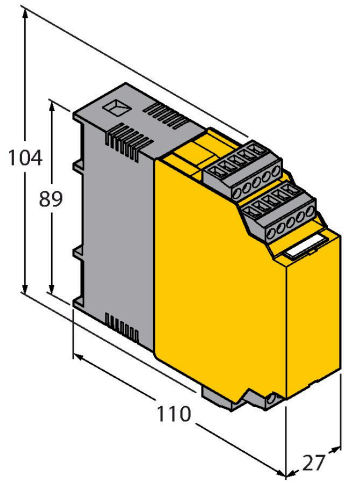	FM-IM-3UP63X	7525100	FC….到NA…系列非防爆流量传感器的信号处理器；工作电压20…30 VDC；LED条用于显示流速和介质温度；IO-Link设备具有流量、温度和错误的晶体管输出
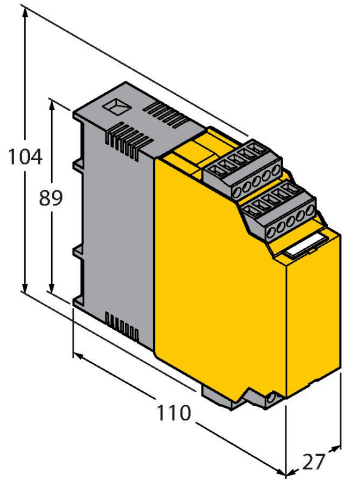	FM-IM-3UR38X	7525102	FC….到NA…系列非防爆流量传感器的信号处理器；工作电压20…250 VAC；LED条用于显示流速和介质温度；IO-Link设备具有流量、温度和错误的晶体管输出
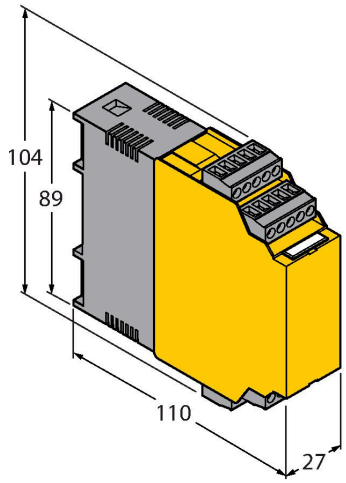	FM-IM-2UPLI63X	7525104	FC….到NA…系列非防爆流量传感器的信号处理器；工作电压20…30 VDC；LED条用于显示流速和介质温度；IO-Link设备具有流量的模拟输出，以及温度和错误的晶体管输出
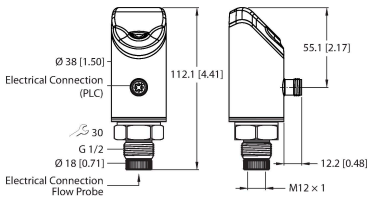	FS121-2UPN8-H1141	100047864	FP…-…-NA-…、FCS…NA…、FCI…NA…产品系列非防爆流量传感器的信号处理器；工作电压17…33 VDC；流速和介质温度12段显示屏；IO-Link设备，具有流量和温度晶体管输出