FCS-DN25A4-NA/D100
流量报警 – 配合信号处理器使用的插入式流量传感器

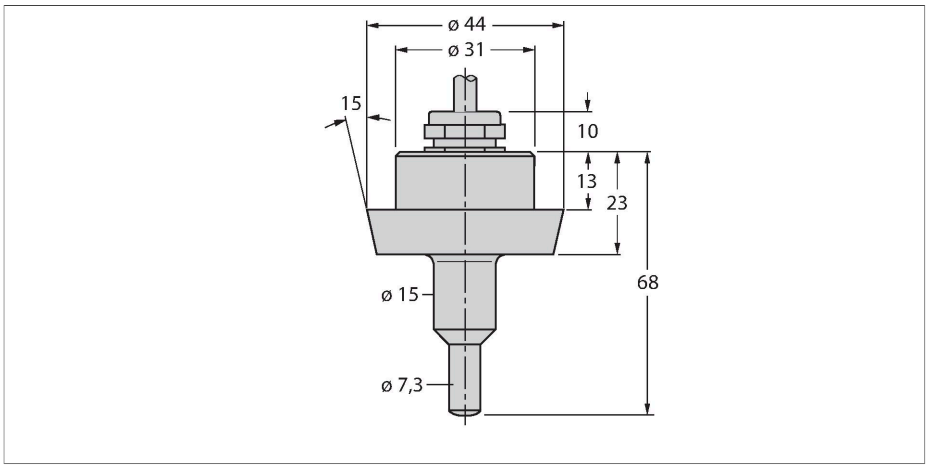

特点

- 用于液体介质的流量传感器
- 量热功能
- 通过信号处理器调整
- 通过信号处理器上的LED灯串指示状态
- 传感器材质：不锈钢A4 (1.4404)
- 机械连接：圆锥形，符合DIN 11851标准
- 温度范围：+10…+120 °C（短时间内温度可达到135 °C）
- 电缆设备
- 4-线制连接处理器

接线图

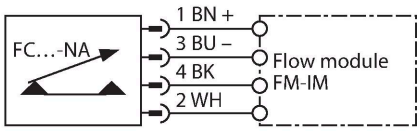

技术数据

货号	6872017
型号	FCS-DN25A4-NA/D100
Special version	D100 对应于：温度范围：10…120 °C
安装方式	**插入式传感器**
水流速范围	1…150 cm/s
油流速范围	3…300 cm/s
开关特性	typ. 8 s (2…15 s)
开时间	typ. 2 s (1…15 s)
关时间	typ. 2 s (1…15 s)
温度梯度，响应时间	最大 12 s
温度梯度	≤ 250 K/min
介质温度	10…+120 °C
电气数据	
防护等级	IP68
机械数据	
设计	浸入式
外壳材料	不锈钢型, 1.4404 (AISI 316L)
探头材质	不锈钢, 1.4404 (AISI 316L)
外壳螺母的最大拧紧扭矩	30 Nm
电气连接	线缆
线缆长度	2 m
导线外皮材质	FEP
导体横截面	4 x 0.25 mm^2
耐压等级	10 bar
过程连接	螺纹管道连接 DIN11851

功能原理

插入式流量传感器基于热式原理。 测量探头通过与流体介质的温度相比较进行加热， 当流体经过探头的时候，会带走加热线圈的一部分热量。 通过测量这两个热敏电阻之间的阻值差变化 来反应流体流速的变化。 图尔克耐磨损的热式流量传感器可用于液体或气体介质的流速监控。

FCS-DN25A4-NA/D100| 22-02-2025 07-37 | 保留技术性修改

附件

尺寸图	型号	货号	
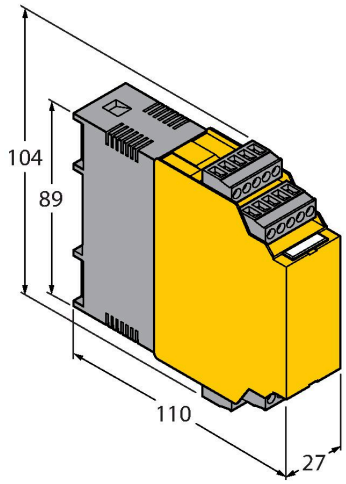	FM-IM-3UP63X	7525100	FC….到NA…系列非防爆流量传感器的信号处理器；工作电压20…30 VDC；LED条用于显示流速和介质温度；IO-Link设备具有流量、温度和错误的晶体管输出
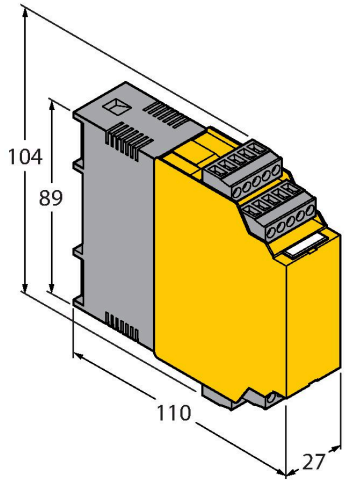	FM-IM-3UR38X	7525102	FC….到NA…系列非防爆流量传感器的信号处理器；工作电压20…250 VAC；LED条用于显示流速和介质温度；IO-Link设备具有流量、温度和错误的晶体管输出
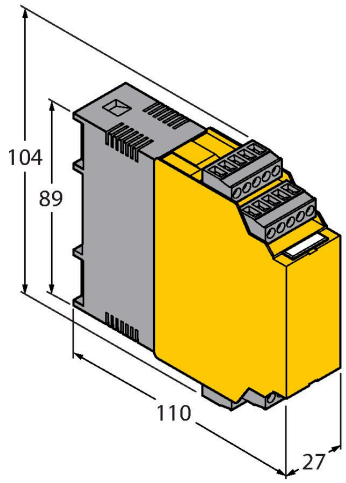	FM-IM-2UPLI63X	7525104	FC….到NA…系列非防爆流量传感器的信号处理器；工作电压20…30 VDC；LED条用于显示流速和介质温度；IO-Link设备具有流量的模拟输出，以及温度和错误的晶体管输出

FCS-DN25A4-NA/D100| 22-02-2025 07-37 | 保留技术性修改