BS4151-0/13.5
可现场接线的接插件
7/8"公头，直式

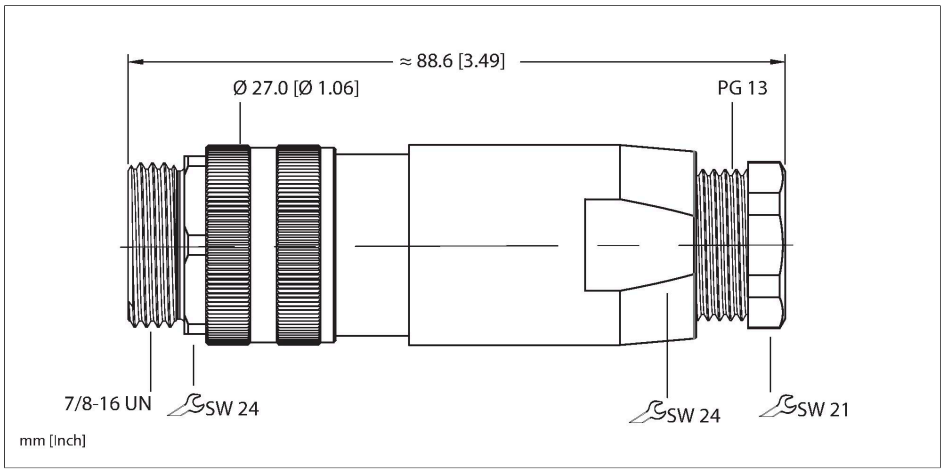

技术数据

型号	BS4151-0/13.5
货号	6904716
替换	6914513
接插件A	公头, 7/8"-16 UN, 直式
针脚数量	5
触点	铜，CuZn，镀金
触点夹紧	塑料, PA, 黑色
拧接把手	塑料, PBT, 黑色
连接螺母/螺钉	镀锌膜, 镀镍
线缆外径	10…12 mm
导线横截面/夹紧能力	0.14…1.5 mm²
连接方式	螺钉式端子连接
机械寿命	> 50 插接次数
污染程度	3
保护类型	IP67
网络协议	DeviceNet CANopen
电气性能@20°C	
额定工作电压	600 V
电流	9 A
机械和化学性能	
环境温度（固定）	-25…+85 °C
认证	通过cULus认证

特点

- 适合DeviceNet和CANopen应用以及供电
- 螺钉夹紧式端子
- 金属连接螺母
- UL认证
- 5针
- PG13.5螺纹
- 电缆引线10.0…12.0 mm

触点分配

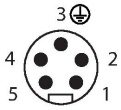

BS4151-0/13.5 | 25-02-2025 06-44 | 保留技术性修改