FW-MRSPM0516-P-S-1012
可现场接线的接插件 – 7/8"电源接插件 7/8"公头，直式

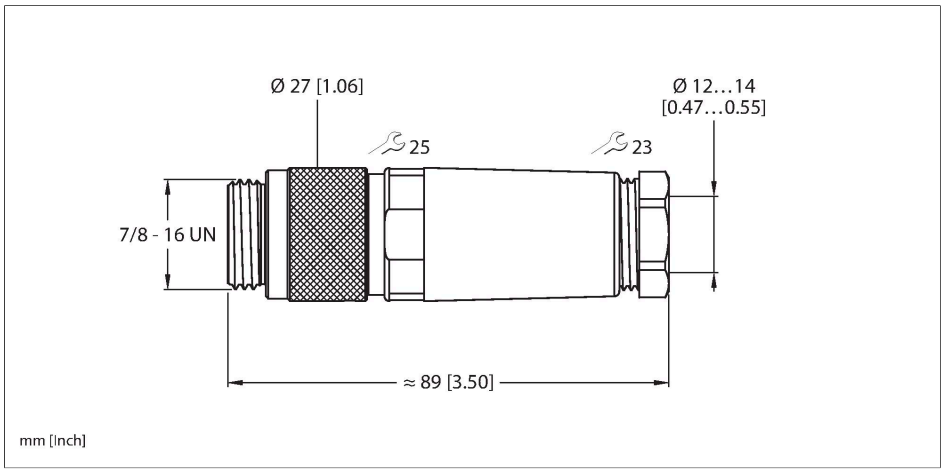

技术数据

型号	FW-MRSPM0516-P-S-1012
货号	6914519
标记产品	旧名称：BS4151-0/16
接插件A	公头, 7/8"-16 UN, 直式
针脚数量	5
触点	金属，CuZn，镀金
触点夹紧	塑料, TPU, 黑色
拧接把手	塑料, PA, 黑色
连接螺母/螺钉	铝, Al, 阳极电镀
Screw-in thread	PG16
线缆外径	12…14 mm
导线横截面/夹紧能力	0.34…1.5 mm²
连接方式	螺钉式端子连接
机械寿命	> 100 插接次数
污染程度	3
保护类型	IP67, 仅在拧紧状态下
电气性能@20°C	
额定工作电压	250 V
电流	9 A
机械和化学性能	
环境温度（固定）	-40…+90 °C
环境温度（移动）	-40…+90 °C

特点

- 螺钉接线柱连接
- 5针
- PG16旋入式螺纹
- 线缆引线12.0…14.0 mm
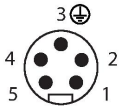
触点分配