VT2-FKM5-FKM5-FSM5
2路分路器 – 不带线缆的T型分路器

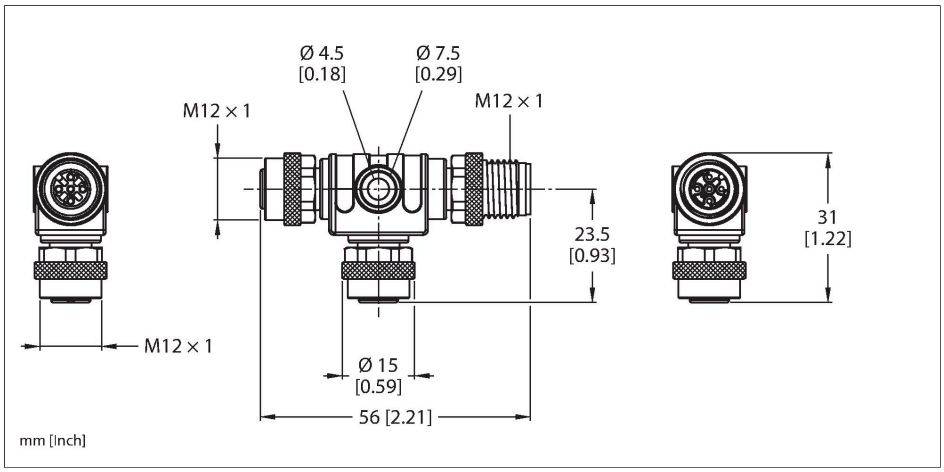

技术数据

型号	VT2-FKM5-FKM5-FSM5
货号	6930573
I/O 分线盒	T型分路器
Housing	塑料, TPU, Black
接插件A	公头, M12 × 1, A-coded
针脚数量	5
触点	铜，CuZn，镀金
触点夹紧	塑料, TPU, 黑色
连接螺母/螺钉	铜, CuZn, 镀镍
固定扭矩	0.8 … 1 Nm （观察计数器最大扭矩！）
机械寿命	> 100 插接次数
污染程度	3
保护类型	IP65, IP67, IP68, 仅在拧紧状态下
接插件B	母头接插件, M12 × 1, A-coded
针脚数量	5
触点	金属，CuZn，镀金
触点夹紧	塑料, TPU, 黑色
连接螺母/固定螺钉	铜, CuZn, 镀镍
Seal	塑料
机械寿命	> 100 插接次数
污染程度	3
防护等级	IP65, IP67, IP68
电气性能@20°C	
额定工作电压	60 V
电流	4 A
绝缘阻抗	≥ 10^8 Ω

特点

- M12 × 1
- 母头接插件-公头接插件-母头接插件，5针
- 符合RoHS标准
- 防护等级IP67

触点分配

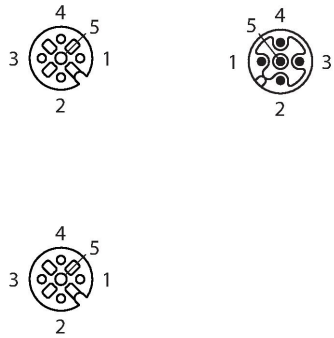

电路图

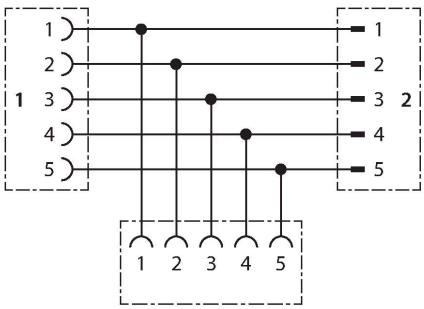

VT2-FKM5-FKM5-FSM5| 29-07-2024 06-16 | 保留技术性修改

技术数据

正向电阻	≤ 5 mΩ
机械和化学性能	
环境温度（固定）	-30…+90 °C