隔离转换器
2通道
IM33-22EX-HI

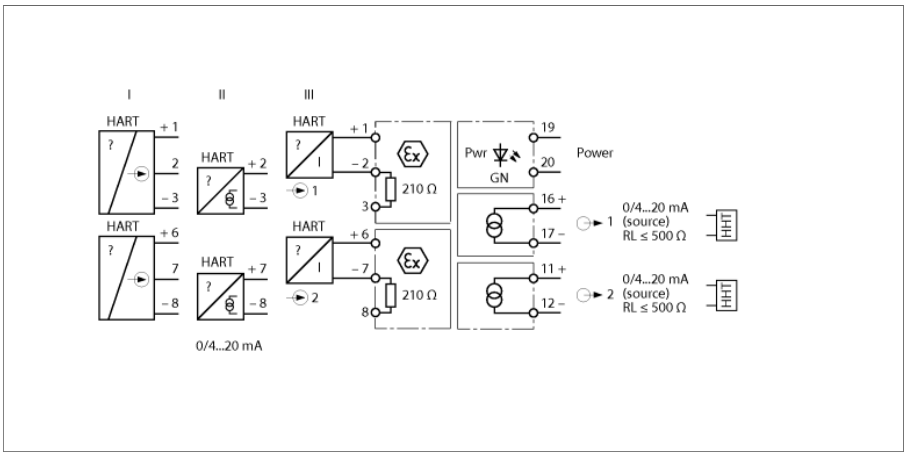

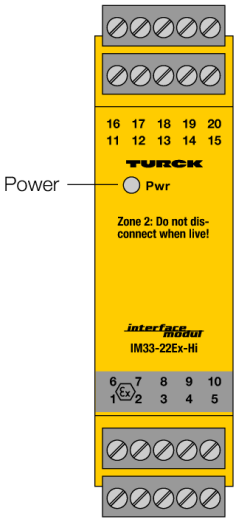

双通道HART®隔离变送器IM33-22EX-HI适用本安环境HART®危险区的双线变送器 (III) 并将测量的信号传输到安全区。除了模拟量信号，还可以双向传送HART®数字通讯信号。

还可为有源2线制HART®变送器(II)和无源3线制HART®变送器(I)供电。

该设备具有 0/4…20 mA 输入和输出回路。绿色LED指示待运状态。

输入信号无干扰1:1传输，可用于安全区的输出。

带（2 mm）测试插孔的可插拔笼式弹簧夹端子可连接HART® 手持处理器。

- 为使用HART通讯的2线制变送器供电，还可连接2线有源和3线无源变送器。
- 输入回路：0/4…20 mA
- 输出回路：0/4…20 mA
- 完全电流隔离
- 反极性保护输入
- ATEX, IECEx, $_{c}FM_{us}$, TR CU, INMETRO, NEPSI
- 可安装在2区

Edition • 2025-02-28T18:34:22+01:00

尺寸

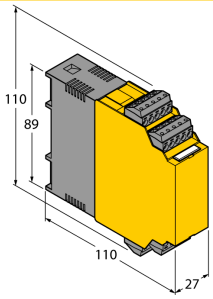

型号	IM33-22EX-HI
货号	7506445
工作电压	正常供电电压
工作电压	20…250 VAC
频率	40…70 Hz
工作电压U_B	20…125 VDC
功耗	≤ 3 W
变送器连接	
供电电源	17 V/20 mA（典型值）
Current	25 mA
电流输入	0/4…20 mA
输入阻抗(电流）	≤ 250 Ω
Output circuits	
输出电流	0/4…20 mA
负载电阻，电流输出	≤ 0.5 kΩ
响应特性	
上升时间(10…90 %)	≤ 50 ms
下降时间(90…10 %)	≤ 50 ms
测量精度（包括线性度、迟滞和重复性）	≤ 0.1 满量程的 %
参考温度	23 °C
温度漂移	≤ 0.005 终值的%/K
电流隔离	
测试电压	2.5 kV RMS
重要说明	对于Ex-应用，适用相应Ex证书（ATEX、IECEx、UL等）中规定的值。
防爆认证	TÜV 05 ATEX 2910
工作范围	II (1) G; II (1) D
点火保护类别	[Ex ia Ga] IIC; [Ex ia Da] IIIC
防爆认证	TÜV 06 ATEX 2967 X
工作范围	II 3 G
防爆类型	Ex nA [ic Gc] IIC T4 Gc
典型曲线	梯形
显示屏/控件	
电源指示灯	绿色
机械数据	
防护等级	IP20
符合UL 94标准的阻燃等级	V-0
工作温度	-25…+70 °C
	-25 ... +60 °C für FM
储藏温度	-40…+80 °C
尺寸	110 x 27 x 110 mm
重量	237 g
安装说明	DIN 导轨 (NS35) 或面板
外壳材料	塑料, 聚碳酸酯/ABS
电气连接	4排5针可拆卸的可拆卸的接线端子块，反极性保护，螺丝旋紧的连接方式
端子横截面	1 × 2.5 mm²/2 × 1.5 mm²
固定扭矩	0.5 Nm

Edition • 2025-02-28T18:34:22+01:00

附件

型号	货号		尺寸图
IM-CC-5X2BU/2BK	7504031	用于IM模块的笼式弹簧端子（厚度27 mm的防爆设备）；包含：2个5针蓝色夹子和2个5针黑色夹子	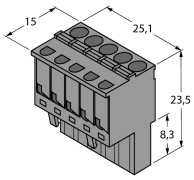

Edition • 2025-02-28T18:34:22+01:00