TTM150C-206A-G1/2-LI6-H1140-L250-50/150C
温度检测 – 含电流输出

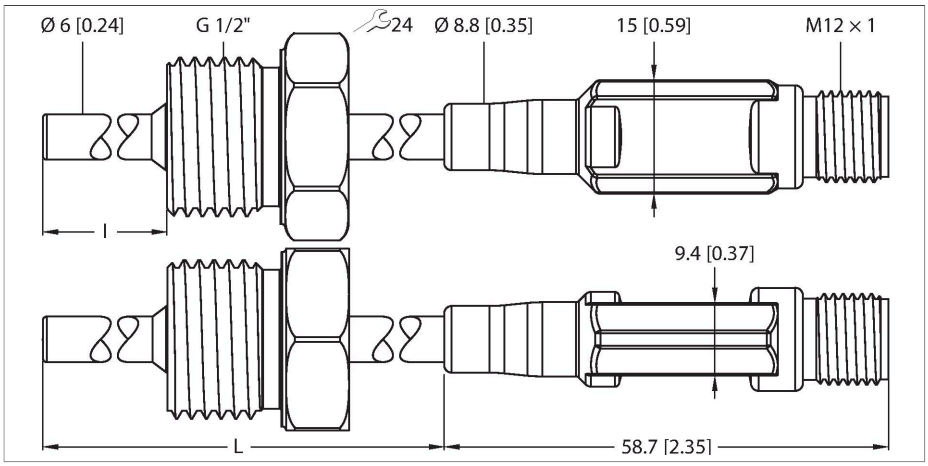

特点

- 紧凑设计
- 模拟量输出4…20 mA
- 出厂设定 -50…150 °C（其它按要求设定）
- 采用G1/2"外螺纹的工艺连接件
- 可弯曲探头（最小弯曲半径：为外径的三倍；不包括30 mm探头尖端）

接线图

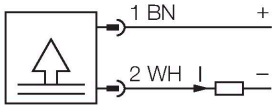

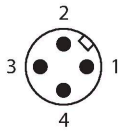

技术数据

型号	TTM150C-206A-G1/2-LI6-H1140-L250-50/150C
货号	9910736
温度范围	
测量范围	-50…150 °C
	-58…302 °F
备注	电子设备最高温度：80 °C/176 °F
测量元件	Pt1000, DIN EN 60751，A类
响应时间	在水流速为0.2 m/s的情况下，响应时间t_{o5} = 1.5 s / t_{o9} = 6.0 s
杆长(L)	300 mm
浸入长度(l)	250 mm
浸入深度L	250 mm
Outer diameter	6 mm
供电	
工作电压U_B	5.5…32 VDC
电流损耗	≤ 20 mA
短路保护 / 反极性保护	是 / 是
防护等级	IP67
防护等级	III
模拟量输出	
电流输出	4…20 mA
负载：	≤ 0.84 kΩ @ 24 VDC [$R_{负载}$=($V_{电源}$ – 5.5 V)/22 mA]
组合精度（线性度 + 磁滞 + 重复性）	± 0.2 k
温度状态	
零点温度系数TK_0	± 0.1 满量程百分数/10 K

功能原理

TTM系列小型温度变送器将温度探头M12与接插件接插口整合在一起。
在现场安装区域要注意符合传感器所要求的最大温度耐受范围。
LI6系列输出1路模拟量输出信号（两线4…..20mA）LIUPN 系列还带有1路开关量输出，通过IO-Link通讯。

TTM150C-206A-G1/2-LI6-H1140-L250-50/150C 23-02-2025 02-40 | 保留技术性修改

技术数据

量程温度系数TK_s	± 0.1 %满量程/10K
环境条件	
工作温度	-40…+80 °C
储藏温度	-40…+80 °C
机械数据	
外壳材料	不锈钢/塑料, 1.4404 (AISI 316L)
探头材质	不锈钢, 1.4404 (AISI 316L)
过程连接	G 1/2"外螺纹
耐压等级	100 bar
电气连接	接插件, M12 × 1
参考条件依据 IEC 61298-1	
温度	15…+25 °C
气压	860…1060 hPa 绝对值
湿度	45…75 %
辅助电源	24 VDC
测试/认证	
MTTF	162 年 符合SN 29500 (Ed.99) 40 °C认证

TTM150C-206A-G1/2-LI6-H1140-L250-50/150C 23-02-2025 02-40 | 保留技术性修改