RJ45S 841-6M
工业用以太网线 – Anschluss Kabelsatz

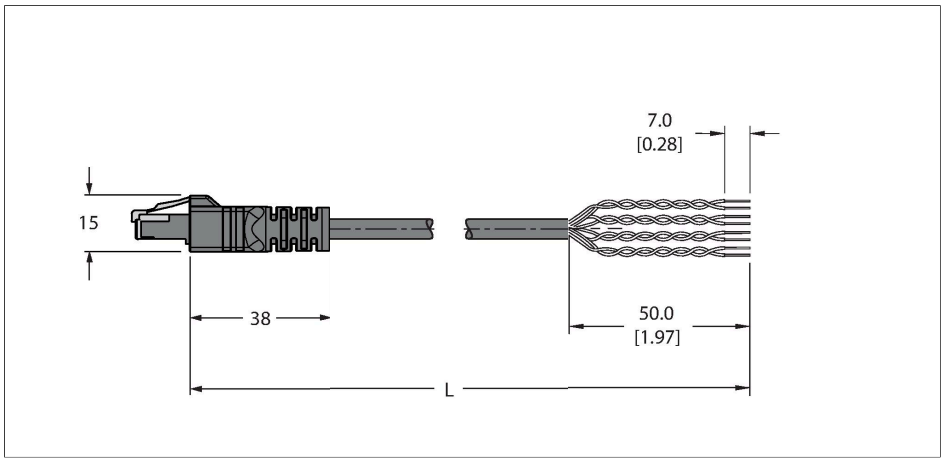

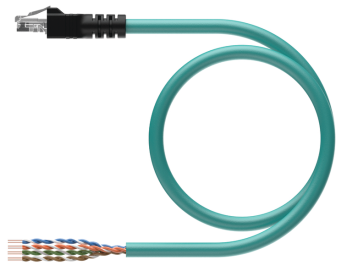

技术数据

型号	RJ45S 841-6M
货号	U8635-6
接插件A	接插件, RJ45, 直式
针脚数量	8
触点	金属，CuSn，镀金
触点夹紧	塑料, PC, 透明
拧接把手	塑料, TPU, 黑色
保护类型	IP20
	NEMA: 1
电缆	
网络协议	Ethernet, 841
线缆直径	Ø 7.7 mm
线缆长度	6 m
线缆护套	TPE, 绿
屏蔽层	是
导线绝缘性	PE
线芯横截面	8 x 0.21 mm²
线圈颜色	WH/BU, WH/BN, BN, OG, WH/GN, WH/OG, BU, GN
电气性能@20°C	
额定工作电压	42 V
电流	1.5 A
DC resistance (loop)	94 Ω/km
额定阻抗	100 Ω (1 MHz)
电容	46 pF/m
机械和化学性能	
弯曲半径（柔性）	≥ 10 xØ
弯曲半径	≥ 1 百万

特点

- 以太网线缆：8针，AWG 24，屏蔽
- 护套材质：TPE，颜色：绿色
- 护套直径：7.7 mm
- 适用于拖链场合
- UL认证
- RJ45公头接插件，直式，8针
- RJ45公头接插件，直式，8针

导线横截面

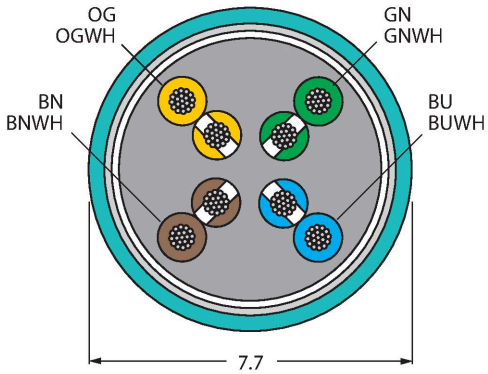

触点分配

接插件A

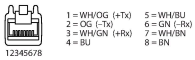

技术数据

环境温度（固定）	-40…+80 °C
环境温度（移动）	-40…+80 °C
其他特性	
适用于拖链环境	是
抗紫外线	是
抗油性	是
认证	UL
注意	
注意	- 我们保留做出技术性修改的权利，恕不另行通知。