montážní příslušenství
Úcytka pro rychlou montáž
BS-18Q40

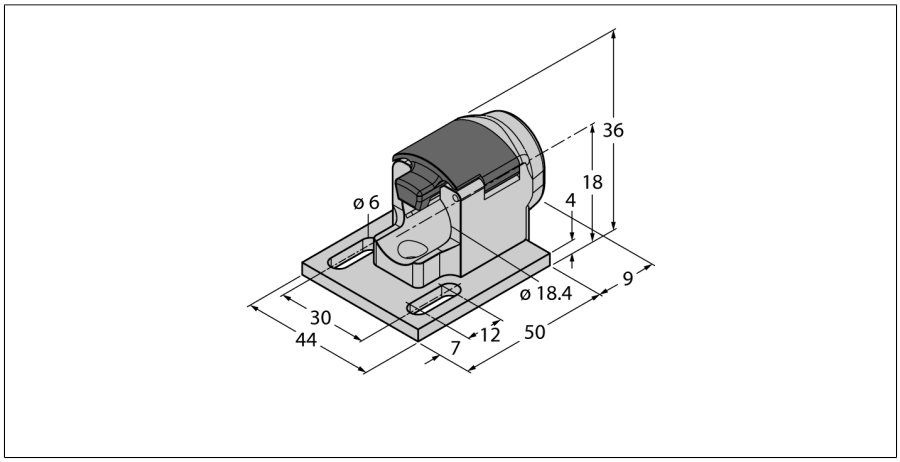

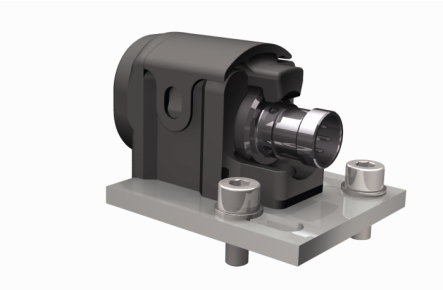

- montážní příslušenství pro senzory M18 x 1
- vhodné pro všechny senzoru Turck s délkou 52 mm a konektorem M12
- rychlé upnutí bez nástrojů
- odolný, polokrystalický materiál
- plast polyamid PA6-GK30 a PA-GF50
- základní deska 44 x 50: kompatibilní s CNOMO I1C40

Typ	BS-18Q40
ID č.	100000261
Pouzdro	příslušenství pro závitová pouzdra, pouzdro M18 x 1
Rozměry	59 x 44 x 36 mm
Materiál pouzdra	plast, PA, černá
Součást dodávky	1x hliníková základní deska CK40

Všeobecný popis

Montážní přípravek BS-18Q40 obsahuje vlastní montážní pomůcku, která se pomocí sklápěcího mechanismu může otevírat a zavírat bez použití nástrojů. Dále pak základní desku 44x50 pro montáž do zařízení. Vhodné pro instalaci jsou všechny válcové snímače od společnosti Turck s průměrem 18 mm, délkou 52 mm a konektorem M12, jak indukční vestavné, tak nevestavné.

• 2025-02-27T02:10:01+01:00