BI15-M30E-LIU-H1141
Indukční senzor – s analogovým výstupem

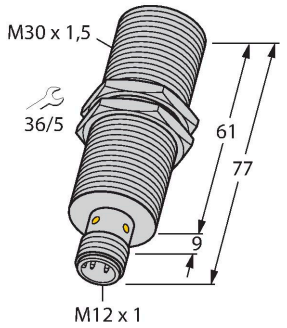

Vlastnosti

- závitové pouzdro M30 × 1,5
- chromovaná mosaz
- 4drát, 15…30 VDC
- analogový výstup
- 0…10 V a 0…20 mA
- konektor M12x1

Schéma zapojení

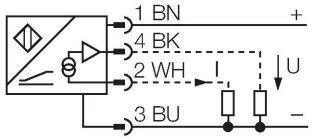

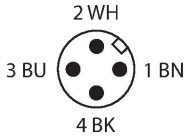

Technické údaje

Typ	BI15-M30E-LIU-H1141
ID č.	1535563
Všeobecné údaje	
Měřicí rozsah	2…10 mm
Montážní podmínky	vestavné
Zajištěná spínací vzdálenost	≤ (0.81 × Sn) mm
Faktor korekce	St37 = 1; Al = 0,3; nerez = 0,7; Ms = 0,4
Opakovatelnost	≤ 1 % z rozsahu |A - B|
	0,5 %, po 0,5 h zahřátí
Reprodukovatelnost	≤ 80 µm
	≤ 40 µm, po 0,5 h zahřátí
Chyba linearity	≤ 5 %
Teplotní drift	≤ ± 0.06 %/K
Elektrické údaje	
Napájecí napětí U_B	15…30 VDC
Zvlnění U_{ss}	≤ 10 % U_{Bmax}
Proud naprázdno	≤ 8 mA
Zkušební izolační napětí	0.5 kV
Ochrana proti zkratu	ano
Ochrana proti přerušení vodiče/obrácené polaritě	ne/kompletní
Výstupní funkce	čtyřdrát, analogový výstup
Napěťový výstup	0…10 V
Proudový výstup	0…20 mA
Zatěžovací odpor napěťového výstupu	≥ 4.7 kΩ
Zatěžovací odpor proudového výstupu	≤ 0.4 kΩ
Opakovací frekvence měření	140 Hz

Funkční princip

Jednoduché regulační aplikace lze řešit pomocí indukčních senzorů TURCK s analogovým výstupem, které mají na výstupu proudový, napěťový nebo frekvenční signál úměrný vzdálenosti. Závislost výstupního signálu na vzdálenosti snímaného objektu je u analogových senzorů TURCK v celkovém snímacím rozsahu lineární.

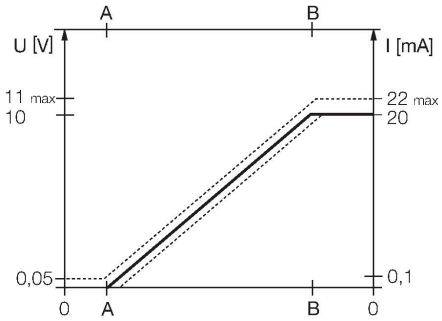

BI15-M30E-LIU-H1141| 21-02-2025 19-12 | Změna údajů vyhrazena

Technické údaje

Mechanické údaje	
Pouzdro	závitové pouzdro, M30 x 1.5
Rozměry	77 mm
Materiál pouzdra	kov, CuZn, chromovaný
Materiál aktivní plochy	plast, PA12-GF30
Utahovací moment upevňovací matice	75 Nm
Elektrické připojení	konektor, M12 x 1
Podmínky okolí	
Okolní teplota	-25… +70 °C
Odolnost vůči vibracím	55 Hz (1 mm)
Odolnost proti rázům	30 g (11 ms)
Stupeň krytí	IP67
MTTF	751 let dle SN 29500 (Ed. 99) 40°C

Montážní pokyny

Montážní pokyny / popis

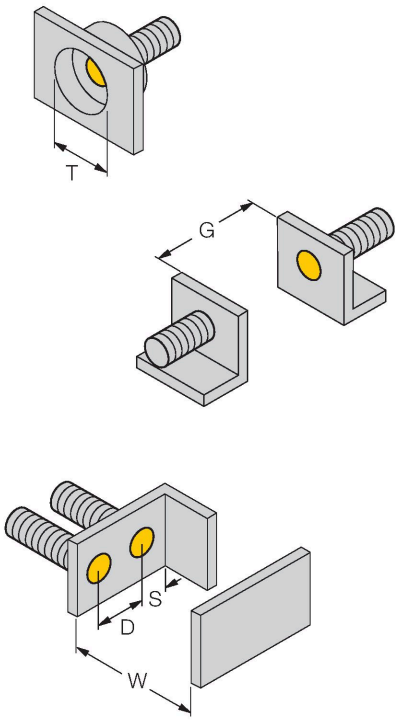

Vzdálenost D	60 mm
Vzdálenost W	3 x Sn
Vzdálenost T	3 x B
Vzdálenost S	1,5 x B
Vzdálenost G	6x Sn
Průměr aktivní plochy B	Ø 30 mm

BI15-M30E-LIU-H1141| 21-02-2025 19-12 | Změna údajů vyhrazena

Příslušenství

QM-30	6945103

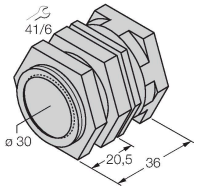

Montážní úchytka s pevným dorazem; materiál: chromovaná mosaz vnější závit M36 x 1.5 Upozornění: Spínací vzdálenost senzorů se může lišit při použití úchytek pro rychlou montáž.

BST-30B	6947216

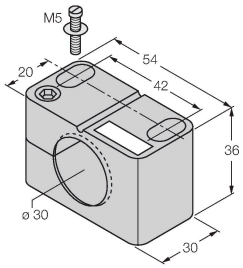

Montážní úchytka s pevným dorazem pro závitová pouzdra; materiál: PA6

MW30	6945005

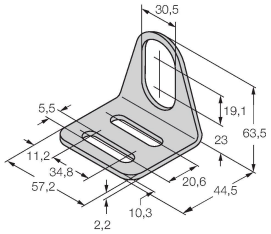

Montážní úchytka pro závitová pouzdra; materiál: nerez A2 1.4301 (AISI 304)

BSS-30	6901319

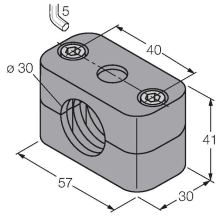

Montážní úchytka pro válcová a závitová pouzdra; materiál: polypropylén

Příslušenství

Rozměrový náčrtek	Typ	ID č.	
	RKC4.4T-2/TEL	6625013	Připojovací kabel, zásuvka M12 přímá 4pinová, délka: 2 m, materiál kabelu: PVC, černá, cULus certifikát
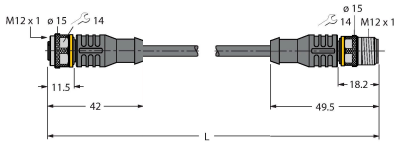	RKC4.301T-0.15-RSC4.334T/TXL	6631382	Propojovací kabel, zásuvka M12 / zástrčka, přímá 4pinová, délka kabelu: 0.15 m, materiál kabelu: černý PUR, cULus certifikát, adaptér pro senzory s analogovým výstupem na pinu 2 pro připojení na analogový vstup sběrnicových modulů s 4drátovým zapojením

BI15-M30E-LIU-H1141| 21-02-2025 19-12 | Změna údajů vyhrazena

Příslušenství

Rozměrový náčrtek	Typ	ID č.	
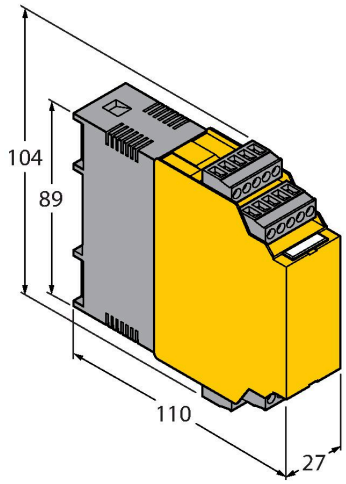	IM43-13-SR	7540041	Komparátor mezní hodnoty; jednokanálový; vstup 0/4…20 mA nebo 0/2…10 V; napájení dvoudrátových nebo třídrátových převodníků/senzorů; mezní hodnota nastavitelná pomocí tlačítka; 3 reléové výstupy každý se spínacím kontaktem; odnímatelné svorkovnice; šířka 27 mm; univerzální napájecí napětí 0…250 VUC; další komparátory mezní hodnoty v katalogu Interfaceová technika

BI15-M30E-LIU-H1141| 21-02-2025 19-12 | Změna údajů vyhrazena