LTX200M-F10-SSI2-GAF1-X3-H1161
Lineární senzor do vysokého tlaku – SSI

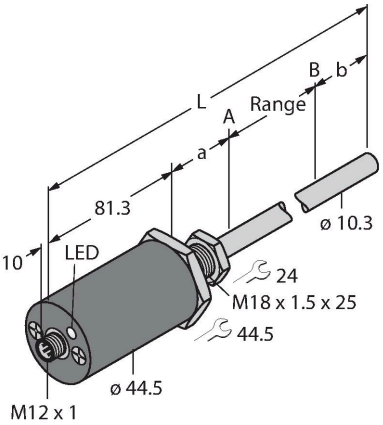

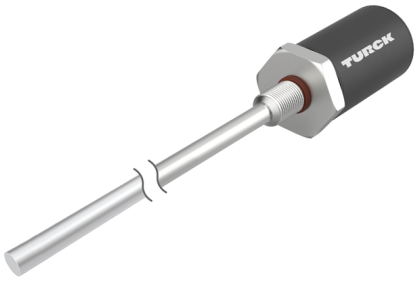

Technické údaje

Typ	LTX200M-F10-SSI2-GAF1-X3-H1161
ID č.	1540221
Poznámka p produktu	Viz poznámku ke konstrukci pouzdra na straně 2
Měřicí princip	magnetostrikční
Všeobecné údaje	
Měřicí rozsah	200 mm
Rozlišení	0,005 mm
Mrtvá zóna a	50.8 mm
Mrtvá zóna b	63.5 mm
Opakovatelnost	≤ 0.01 % z rozsahu
Chyba linearity	≤ 0.01 % z rozsahu
Hystereze	≤ 0.025 mm
Elektrické údaje	
Napájecí napětí U_B	7…30 VDC
Zvlnění U_{ss}	≤ 10 % U_{Bmax}
Ochrana proti zkratu	ano/taktovaná
Ochrana proti přerušení vodiče/obrácené polaritě	ano (zdroj napětí)
Komunikační protokol	SSI
Výstupní funkce	6pinový, 25 Bit, Gray, asynchron, vpřed
Spotřeba proudu	< 60 mA při 24 VDC
Mechanické údaje	
Pouzdro	tyčové provedení
Rozměry	395.6 mm
Materiál pouzdra	kov, AL
Materiál aktivní plochy	nerez ocel, 1.4404 (AISI 316L)
Elektrické připojení	konektor, M12 x 1

Vlastnosti

- vhodný pro hydraulické válce
- senzor je trvale odolný tlaku do 340 barů, krátkodobě do 680 barů
- odolnost vůči nárazu do 100g
- signalizace stavu pomocí 3 barevných LED
- rozlišení 0 005 mm
- pracovní teplota tyče -40°…+105 °C
- pracovní teplota elektroniky -40°…+85 °C
- stupeň krytí IP68
- napájecí napětí 7…30 VDC
- SSI výstup, kódování Gray, 25 bitů
- konektor M12x1

Schéma zapojení

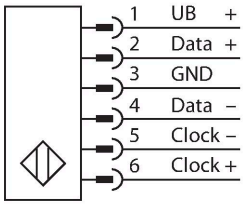

Funkční princip

LTX je magnetostrikční senzor, určený pro snímání polohy v hydraulických válcích.
Při použití plováku je možné tento senzor používat také pro snímání výšky hladiny kapalin.
Senzor je velice robustní a přesný. V případě výpadku napájení si pamatuje informaci o poloze, takže není třeba provádět znovu nastavení. Senzory pracují bezdotykově a jsou proto bez opotřebení a nevyžadují údržbu.

LTX200M-F10-SSI2-GAF1-X3-H1161| 25-07-2024 22-03 | Změna údajů vyhrazena

Technické údaje

Podmínky okolí	
Okolní teplota	-40… +85 °C
Odolnost vůči vibracím	30 Hz (1 mm)
Odolnost proti rázům	100 g (11 ms)
Stupeň krytí	IP68
Indikace měřicího rozsahu	multifunkční LED

Montážní pokyny

Montážní pokyny / popis

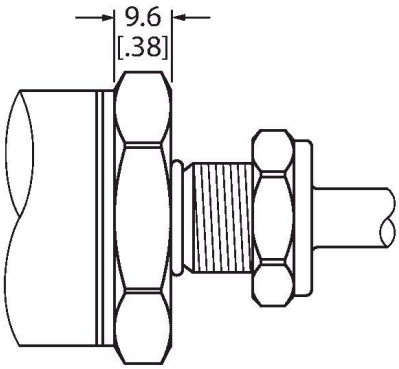

Konstrukce pouzdra Flat Face

U tohoto senzoru se jedná o provedení Fiat Face (viz výkres).

Pro upevnění přístroje je třeba v koncovém krytu hydraulického válce díra se závitem M18 x 1,5. Další informace naleznete v návodu k obsluze.

Příslušenství

CM-R10	6900416

Standardní snímací element, vhodný pro montáž do hydraulických válců.

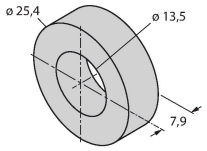

STM-AL-R10	6900409

Standardní ovládací element se 4 dírami, materiál: hliník

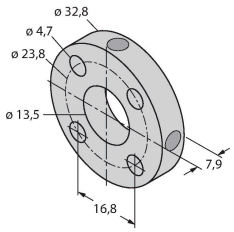

LSPM-AL-R10	6900414

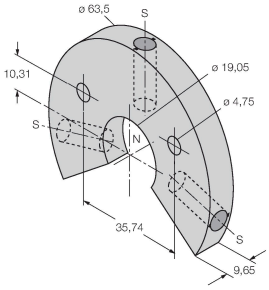

Kruhový snímací element s drážkou, při externí montáž s upevňovací sponou RB-R10, materiál: hliník

EF-R10	6900417

Plovákový ovládací element, měrná hmotnost 0,62 kg/m³, vhodný pro externí montáž, pro kontrolu výšky hladiny, materiál: nerez ocel

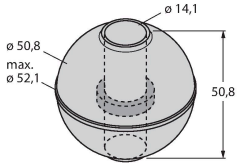

STS-R10	6900411

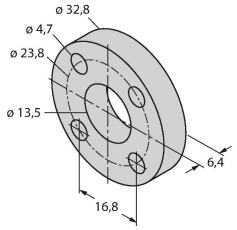

Standardní distanční podložka z neferomagnetického materiálu, pro oddělení snímacího elementu od těla hydraulické pístní tyče.

MB-R10	6900419

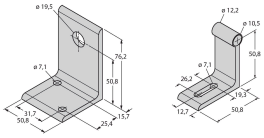

Montážní úchytka pro hlavu senzoru a tyč, pro externí montáž

RB-R10	6900420

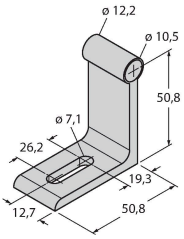

Upevňovací úchytka na tyč, pro externí montáž

MMB-R10	6900004

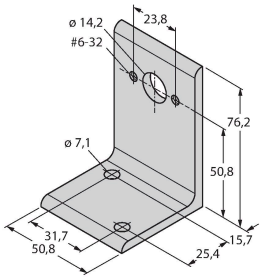

Upevňovací úchytka snímacího elementu, pro externí montáž

Příslušenství

Rozměrový náčrtek	Typ	ID č.	
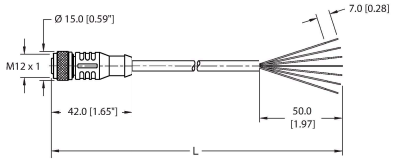	RKC 6T-2/S618	U5311-51	Připojovací kabel, zásuvka M12 přímá 5pinová, délka kabelu: 2 m, materiál kabelu: šedé PVC, kabel s fóliovým stíněním, stínící vodič není připojen ke spojovací matici, k dispozici jsou i jiné délky a provedení kabelu, viz www.turck.com.
	RKC6T-2/TXL	6627031	Připojovací kabel, zásuvka M12 přímá 5pinová, délka kabelu: 2 m, materiál kabelu: černé PUR; cULus certifikát; k dispozici i jiné délky kabelu a provedení, viz www.turck.cz

LTX200M-F10-SSI2-GAF1-X3-H1161| 25-07-2024 22-03 | Změna údajů vyhrazena