NI25-CQP40/S1102 5M
Indukční senzor – s rozšířeným teplotním rozsahem

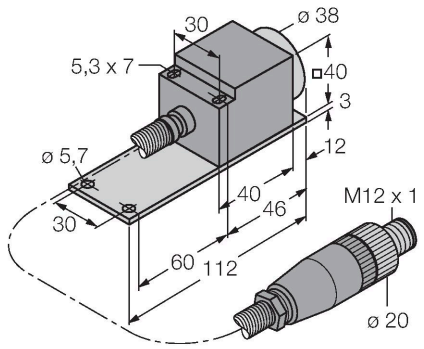

Vlastnosti

- kvádrové pouzdro, výška 40 mm
- včetně hliníkové základní desky s roztečí děr pro senzory CP40
- materiál senzoru hliník
- plast PEEK
- ochrana kabelu z hliníku
- pro teploty až do +250 °C
- provoz pouze s procesorem EM30-AP6X2-H1141/S1102
- spínací bod lze nastavit na procesní jednotce
- 3drátové připojení na vyhodnocovací zařízení

Technické údaje

Typ	NI25-CQP40/S1102 5M
ID č.	1602409
Special version	S1102 Odpovídá:okolní teplota až 250 °C
Všeobecné údaje	
Jmenovitá spínací vzdálenost	25 mm
Montážní podmínky	nevestavné, částečně vestavná montáž možná
Zajištěná spínací vzdálenost	≤ (0.81 × Sn) mm
Faktor korekce	St37 = 1; Al = 0,3; nerez = 0,7; Ms = 0,4
Opakovatelnost	≤ 2 % z rozsahu
Hystereze	3…15 %
Elektrické údaje	
Výstupní funkce	spínací, PNP
Mechanické údaje	
Pouzdro	kvádrové pouzdro, CQ40
Rozměry	52 x 40 x 40 mm
Materiál pouzdra	plast, AL
Materiál aktivní plochy	PEEK
Elektrické připojení	konektor, M12 x 1
	max. teplota konektoru -20…+70°C
Kabel	Ø 3.7 mm, PTFE, FEP, 5 m
	hliníková ochrana kabelu Ø 8 mm
Průřez vlákna	3 x 0.34 mm^2
Podmínky okolí	
Okolní teplota	0… +250 °C
Odolnost vůči vibracím	55 Hz (1 mm)
Odolnost proti rázům	30 g (11 ms)

Schéma zapojení

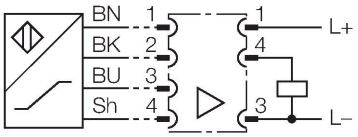

Funkční princip

Senzor může být provozován pouze se signálovým procesorem EM30-AP6X2-H1141/S1102. Spínací vzdálenost se nastavuje pomocí potenciometru na signálovém procesoru. Nachází se pod krycím šroubem vedle LED. Pokud je to možné, je třeba nastavit spínací vzdálenost při pracovní teplotě. Při nastavování spínací vzdálenosti při pokojové teplotě je třeba brát v úvahu teplotní citlivost senzorového systému.
Nastavení:
1. Umístěte cíl (ocel, tloušťka min. 1 mm, čtverec, délka hrany min. 3x jmenovitá spínací vzdálenost) do bezpečné spínací vzdálenosti před senzor.
2. Otáčejte potenciometrem proti směru hodinových ručiček, dokud se LED nerozsvítí zeleně.
3. Otáčejte potenciometrem ve směru hodinových ručiček, dokud se LED nerozsvítí žlutě.
4. Vyzkoušejte funkci senzoru v provozních podmínkách.

NI25-CQP40/S1102 5M| 21-02-2025 19-06 | Změna údajů vyhrazena

Technické údaje

Stupeň krytí	IP60
MTTF	dle SN 29500 (Ed. 99) 40°C

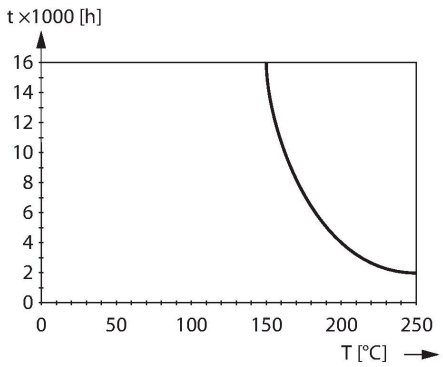

Montážní pokyny

Montážní pokyny / popis

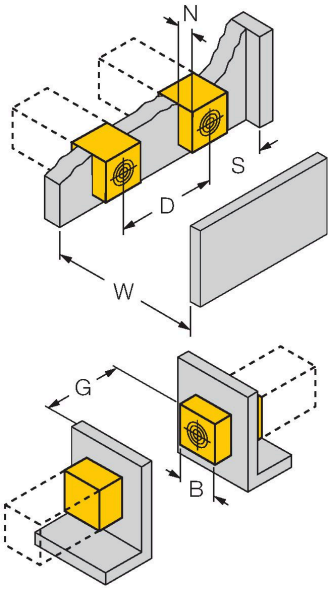

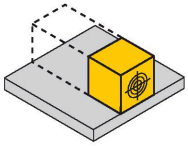

Vzdálenost D	3 x B
Vzdálenost W	3 x Sn
Vzdálenost S	1,5x B
Vzdálenost G	6 x Sn
Vzdálenost N	2 x Sn
Vzdálenost A	1 x Sn
Vzdálenost C	2 x Sn
Šířka aktivní plochy B	40 mm

jednostranná vestavná montáž možná beze změny spínací vzdálenosti

Příslušenství

EM30-AP6X2-H1141/S1102	1602411

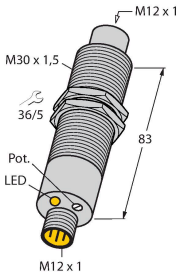

Signálový procesor pro senzory do 250 °C, materiál pouzdra: nerez ocel 1.4571; stupeň krytí: IP67; signalizace: LED žlutá; zobrazení provozního napětí: LED zelená, okolní teplota: -20…+70 °C

NI25-CQP40/S1102 5M| 21-02-2025 19-06 | Změna údajů vyhrazena