SLE30B6V W/30'
Optosenzor – vidlicová jednocestná závora

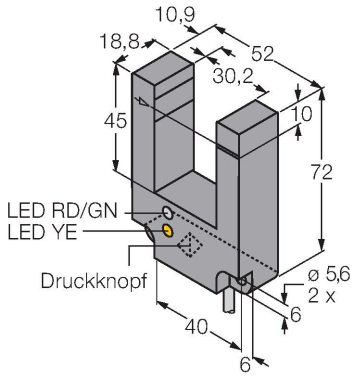

Vlastnosti

- PVC kabel 9 m, 5žilový
- stupeň krytí IP67
- šířka štěrbiny 30 mm
- citlivost nastavitelná Teach tlačítkem
- napájecí napětí: 10…30 VDC
- bipolární spínací výstup
- spínání světlem / tmou

Schéma zapojení

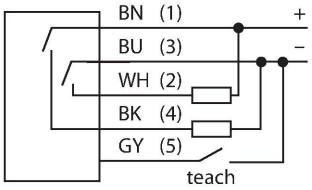

Technické údaje

Typ	SLE30B6V W/30'
ID č.	3056536
Optická data	
Funkce	vidlicová jednocestná závora
Barva světla	červená
Vlnová délka	680 nm
Šířka vidlice	30 mm
Elektrické údaje	
Napájecí napětí	10…30 VDC
Zvlnění	< 10 % U_{ss}
Proud naprázdno	≤ 45 mA
Ochrana proti zkratu	ano
Ochrana proti přepólování	ano
Výstupní funkce	spínací, PNP/NPN
Frekvence spínání	1 kHz
Mechanické údaje	
Pouzdro	vidlicové pouzdro, SL30
Rozměry	72 x 18.8 x 52 mm
Materiál pouzdra	plast, ABS, černá
Čočka	plast, akrylát
Elektrické připojení	kabel, 9 m, PVC
Počet žil	5
Průřez žíly	0.5 mm^2
Okolní teplota	-20… +70 °C
Stupeň krytí	IP67
Indikace napájení	LED, zelená
Indikace stavu výstupu	LED, žlutá

SLE30B6V W/30' | 20-01-2022 00-34 | Změna údajů vyhrazena

Technické údaje

Indikace funkční rezervy	LED, červená
indikace alarmu	LED žlutá bliká
Testy / certifikáty	
Certifikáty	CE

Příslušenství

SMBSL	3058335	Montážní úhelník pro pouzdra LS10 a LS30, montáž na stěnu, nerez ocel 304, sada šroubů součástí dodávky