BI7-Q08-LIU
Induktiver Sensor – mit Analogausgang

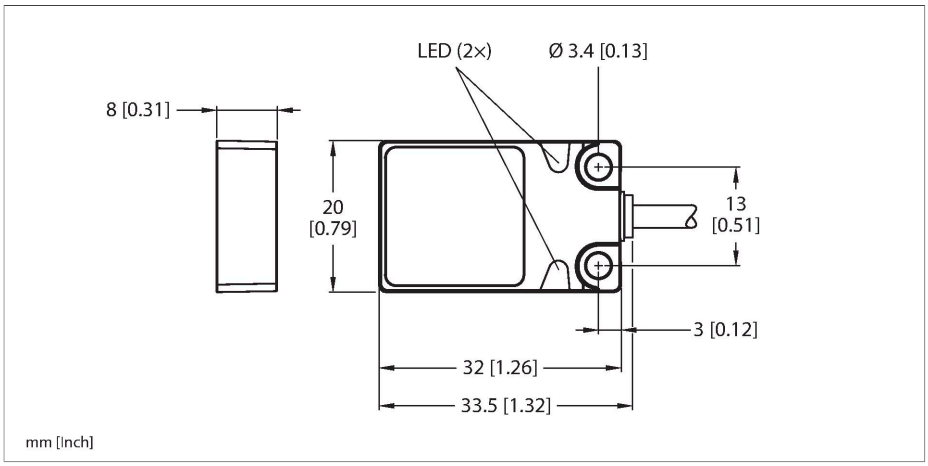

Technische Daten

Typ	BI7-Q08-LIU
Ident-No.	1534605
Allgemeine Daten	
Messbereich	1…4 mm
Einbaubedingungen	bündig
Gesicherter Schaltabstand	≤ (0,81 x Sn) mm
Korrekturfaktoren	St37 = 1; Al = 0,3; Edelstahl = 0,7; Ms = 0,4
Wiederholgenauigkeit	≤ 1 % vom Messbereich |A – B|
	0,5 %, nach 0,5 h Aufwärmzeit
Reproduzierbarkeit	≤ 30 µm
	≤ 15 µm, nach 0,5 h Aufwärmzeit
Linearitätsabweichung	≤ 5 %
Temperaturdrift	≤ ± 0.06 %/K
Elektrische Daten	
Betriebsspannung U_B	15…30 VDC
Restwelligkeit U_{ss}	≤ 10 % U_{Bmax}
Leerlaufstrom	≤ 8 mA
Isolationsprüfspannung	0.5 kV
Kurzschlussschutz	ja
Drahtbruchsicherheit/Verpolungsschutz	nein/vollständig
Ausgangsfunktion	Vierdraht, Analogausgang
Spannungsausgang	0…10 V
Stromausgang	0…20 mA
Lastwiderstand Spannungsausgang	≥ 4.7 kΩ
Lastwiderstand Stromausgang	≤ 0.4 kΩ
Messfolgefrequenz	200 Hz

Merkmale

- quaderförmig, Höhe 8 mm
- aktive Fläche oben
- Metall, Zamac vernickelt
- 4-Draht, 15…30 VDC
- Analogausgang
- 0…10 V und 0…20 mA
- Kabelanschluss

Anschlussbild

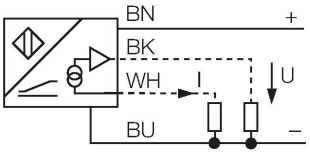

Funktionsprinzip

Einfache Regelungsaufgaben lassen sich mit induktiven Sensoren von Turck mit Analogausgang lösen.Sie liefern ein abstandsproportionales Strom-, Spannungs- oder Frequenzsignal. Dieses Ausgangssignal ist bei TURCK Analogsensoren über den gesamten Erfassungsbereich linear zum Abstand des Betätigungsobjektes.

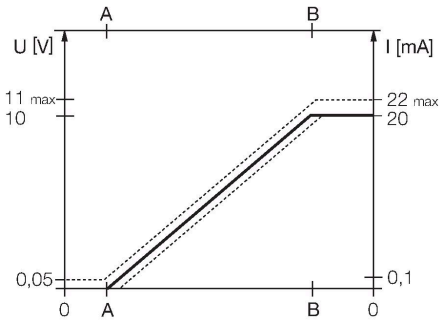

Technische Daten

Mechanische Daten	
Bauform	Quader, Q08
Abmessungen	32 x 20 x 8 mm
Gehäusewerkstoff	Metall, Zamak, vernickelt
Material aktive Fläche	Kunststoff, PP, gelb
Elektrischer Anschluss	Kabel
Kabelqualität	Ø 3 mm, Grau, Lif9Y-11Y, PUR, 2 m
Adernquerschnitt	4 x 0.14 mm^2
Umgebungsbedingungen	
Umgebungstemperatur	-25…+70 °C
Vibrationsfestigkeit	55 Hz (1 mm)
Schockfestigkeit	30 g (11 ms)
Schutzart	IP68
MTTF	751 Jahre nach SN 29500 (Ed. 99) 40 °C

Montageanleitung

Einbauhinweise / Beschreibung

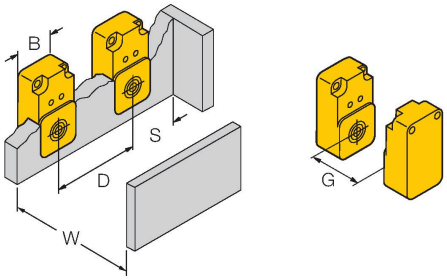

Abstand D	40 mm
Abstand W	24 mm
Abstand S	1 x B
Abstand G	48 mm
Breite der aktiven Fläche B	20 mm

Funktionszubehör

Maßbild	Typ	Ident-No.	
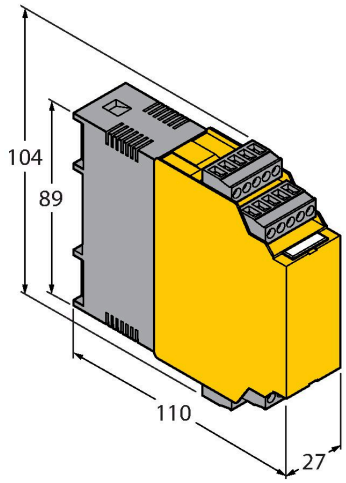	IM43-13-SR	7540041	Grenzwertsignalgeber; einkanalig; Eingang 0/4…20mA oder 0/2…10V; Versorgung eines Zweidraht- oder Dreidraht- Transmitters/Sensors; Grenzwerteinstellung über Teach-Taster; Drei Relaisausgänge mit je einem Schließer; abziehbare Klemmenblöcke; 27 mm Breite; Universelle Betriebsspannung 20…250VUC; weitere Grenzwertsignalgeber im Katalog Interfacetechnik

BI7-Q08-LIU| 21-02-2025 13-13 | Technische Änderungen vorbehalten