BI15-CP40-LIU
Induktiver Sensor – mit Analogausgang

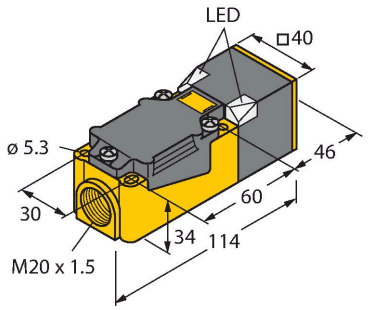

Merkmale

- quaderförmig, Höhe 40 mm
- aktive Fläche in 9 Richtungen positionierbar
- Kunststoff, PBT-GF30-V0
- Eck-LEDs mit hoher Leuchtkraft
- optimale Sicht auf Betriebsspannungsanzeige und Schaltzustandsanzeige in jeder Einbausituation
- 4-Draht, 15…30 VDC
- Analogausgang
- 0…10 V und 0…20 mA
- Klemmenraum

Anschlussbild

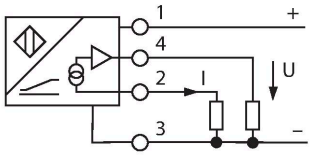

Funktionsprinzip

Einfache Regelungsaufgaben lassen sich mit induktiven Sensoren von Turck mit Analogausgang lösen.Sie liefern ein abstandsproportionales Strom-, Spannungs- oder Frequenzsignal. Dieses Ausgangssignal ist bei TURCK Analogsensoren über den gesamten Erfassungsbereich linear zum Abstand des Betätigungsobjektes.

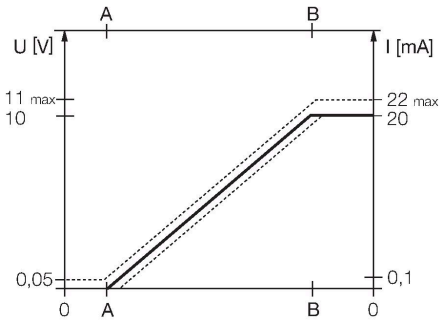

Technische Daten

Typ	BI15-CP40-LIU
Ident-No.	15356
Allgemeine Daten	
Messbereich	4…11 mm
Einbaubedingungen	bündig
Gesicherter Schaltabstand	≤ (0,81 x Sn) mm
Korrekturfaktoren	St37 = 1; Al = 0,3; Edelstahl = 0,7; Ms = 0,4
Wiederholgenauigkeit	≤ 1 % vom Messbereich |A – B|
	0,5 %, nach 0,5 h Aufwärmzeit
Reproduzierbarkeit	≤ 70 µm
	≤ 35 µm, nach 0,5 h Aufwärmzeit
Linearitätsabweichung	≤ 3 %
Temperaturdrift	≤ ± 0.06 %/K
Elektrische Daten	
Betriebsspannung U_B	15…30 VDC
Restwelligkeit U_{ss}	≤ 10 % U_{Bmax}
Leerlaufstrom	≤ 8 mA
Isolationsprüfspannung	0.5 kV
Kurzschlussschutz	ja
Drahtbruchsicherheit/Verpolungsschutz	nein/vollständig
Ausgangsfunktion	Vierdraht, Analogausgang
Spannungsausgang	0…10 V
Stromausgang	0…20 mA
Lastwiderstand Spannungsausgang	≥ 4.7 kΩ
Lastwiderstand Stromausgang	≤ 0.4 kΩ
Messfolgefrequenz	110 Hz

Technische Daten

Mechanische Daten	
Bauform	Quader, CP40
Abmessungen	114 x 40 x 40 mm
Gehäusewerkstoff	Kunststoff, PBT-GF30-V0, schwarz
Material aktive Fläche	Kunststoff, PBT-GF30-V0, gelb
Elektrischer Anschluss	Klemmenraum
Klemmvermögen	≤ 2.5 mm²
Umgebungsbedingungen	
Umgebungstemperatur	-25…+70 °C
Vibrationsfestigkeit	55 Hz (1 mm)
Schockfestigkeit	30 g (11 ms)
Schutzart	IP67
MTTF	751 Jahre nach SN 29500 (Ed. 99) 40 °C

Montageanleitung

Einbauhinweise / Beschreibung

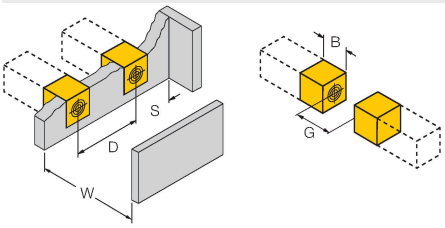

Abstand D	80 mm
Abstand W	33 mm
Abstand S	40 mm
Abstand G	66 mm
Breite der aktiven Fläche B	40 mm

Montagezubehör

JS025/037 69429

Justierschiene für Quaderbauform CK40 / CP40; Werkstoff: VA 1.4301

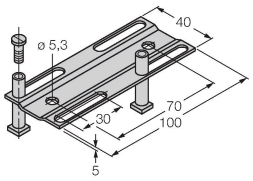

BSS-CP40 6901318

Befestigungsschelle für Quaderbauform 40 x 40 mm; Werkstoff: Polypropylen

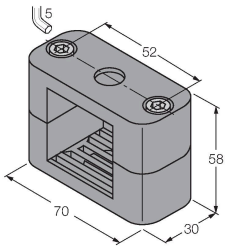

Funktionszubehör

Maßbild	Typ	Ident-No.	
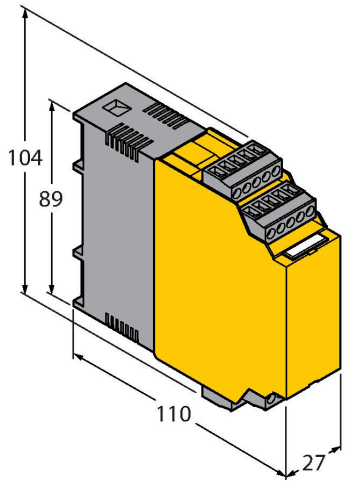	IM43-13-SR	7540041	Grenzwertsignalgeber; einkanalig; Eingang 0/4…20mA oder 0/2…10V; Versorgung eines Zweidraht- oder Dreidraht- Transmitters/Sensors; Grenzwerteinstellung über Teach-Taster; Drei Relaisausgänge mit je einem Schließer; abziehbare Klemmenblöcke; 27 mm Breite; Universelle Betriebsspannung 20…250VUC; weitere Grenzwertsignalgeber im Katalog Interfacetechnik

BI15-CP40-LIU| 21-02-2025 13-14 | Technische Änderungen vorbehalten