BID2-G180-AP6/S212
Induktiver Sensor – für hohe Drücke

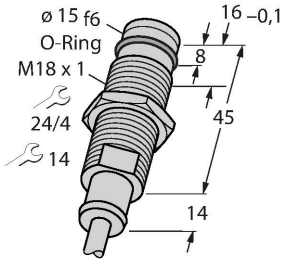

Merkmale

- Gewinderohr, M18 x 1
- Edelstahl, 1.4305
- zulässiger Druck statisch/dynamisch 500/350 bar
- DC 3-Draht, 10…30 VDC
- Schließer, PNP-Ausgang
- Kabelanschluss

Anschlussbild

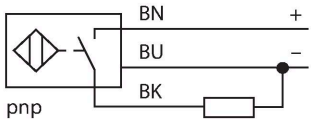

Funktionsprinzip

Induktive Sensoren erfassen berührungslos und verschleißfrei metallische Objekte. Dazu benutzen sie ein hochfrequentes elektromagnetisches Wechselfeld, das mit dem Erfassungsobjekt in Wechselwirkung tritt. Das Feld wird von einem LC-Resonanzkreis mit einer Ferritkern-Spule erzeugt. Druckfeste induktive Sensoren widerstehen Drücken von bis zu 500 bar; ihr Einsatzbereich liegt in der Positionserfassung in Hydraulikzylindern.

Technische Daten

Typ	BID2-G180-AP6/S212
Ident-No.	1688003
Sonderausführung	S212 entspricht:neue Fertigungstechnologie (Kern u. Spule in verlorener Form vergossen)
Allgemeine Daten	
Bemessungsschaltabstand	2 mm
Einbaubedingungen	bündig
Gesicherter Schaltabstand	≤ (0,81 x Sn) mm
Korrekturfaktoren	St37 = 1; Al = 0,3; Edelstahl = 0,7; Ms = 0,4
Wiederholgenauigkeit	≤ 2 % v. E.
Druck statisch	≤ 500 bar
Druck dynamisch	≤ 350 bar
Zulässiges Kontaktmedium	elektrisch nicht leitend
Temperaturdrift	≤ ±10 %
Hysterese	3…15 %
Elektrische Daten	
Betriebsspannung U_B	10…30 VDC
Restwelligkeit U_{ss}	≤ 10 % U_{Bmax}
DC Bemessungsbetriebsstrom I_e	≤ 200 mA
Leerlaufstrom	≤ 15 mA
Reststrom	≤ 0.1 mA
Isolationsprüfspannung	0.5 kV
Kurzschlussschutz	ja/taktend
Spannungsfall bei I_e	≤ 1.8 V
Drahtbruchsicherheit/Verpolungsschutz	ja/vollständig
Ausgangsfunktion	Dreidraht, Schließer, PNP

BID2-G180-AP6/S212| 21-02-2025 13-27 | Technische Änderungen vorbehalten

Technische Daten

Schaltfrequenz	2 kHz
Mechanische Daten	
Bauform	Gewinderohr, M18 x 1
Abmessungen	58 mm
Gehäusewerkstoff	Metall, 1.4305 (AISI 303)
Material aktive Fläche	Kunststoff, PA12-GF30
Max. Anziehdrehmoment Gehäusemutter	25 Nm
Elektrischer Anschluss	Kabel
Kabelqualität	Ø 6.3 mm, LiÖlflex, Ölflex, 2 m
Adernquerschnitt	3 x 0.5 mm^2
Umgebungsbedingungen	
Umgebungstemperatur	-25…+85 °C
Vibrationsfestigkeit	55 Hz (1 mm)
Schockfestigkeit	30 g (11 ms)
Schutzart	IP67
MTTF	1804 Jahre nach SN 29500 (Ed. 99) 40 °C

Montageanleitung

Einbauhinweise / Beschreibung

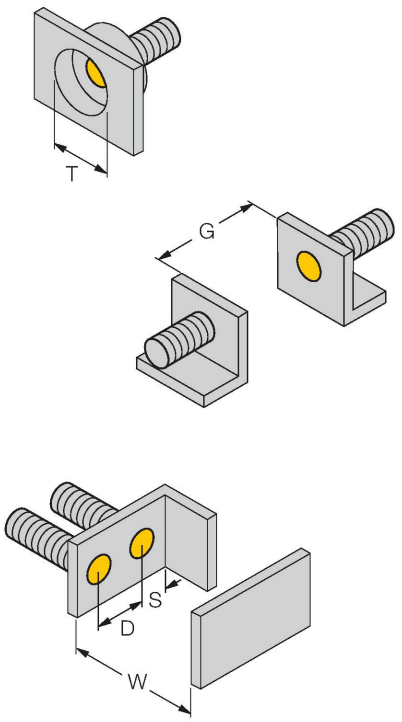

Abstand D	2 x B
Abstand W	3 x Sn
Abstand T	3 x B
Abstand S	1,5 x B
Abstand G	6 x Sn
Durchmesser der aktiven Fläche B	Ø 18 mm

BID2-G180-AP6/S212| 21-02-2025 13-27 | Technische Änderungen vorbehalten

Montagezubehör

QM-18	6945102
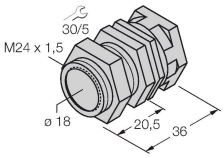	Schnellmontagehalterung mit Festanschlag; Werkstoff: Messing verchromt. Außengewinde M24 x 1,5. Hinweis: Der Schaltabstand der Näherungsschalter kann sich durch Verwendung von Schnellmontagehalterungen ändern.

BID2-G180-AP6/S212| 21-02-2025 13-27 | Technische Änderungen vorbehalten