BL20 Elektronikmodul
4 digitale Ausgänge, PNP, 0.5 A
BL20-4DO-24VDC-0.5A-P

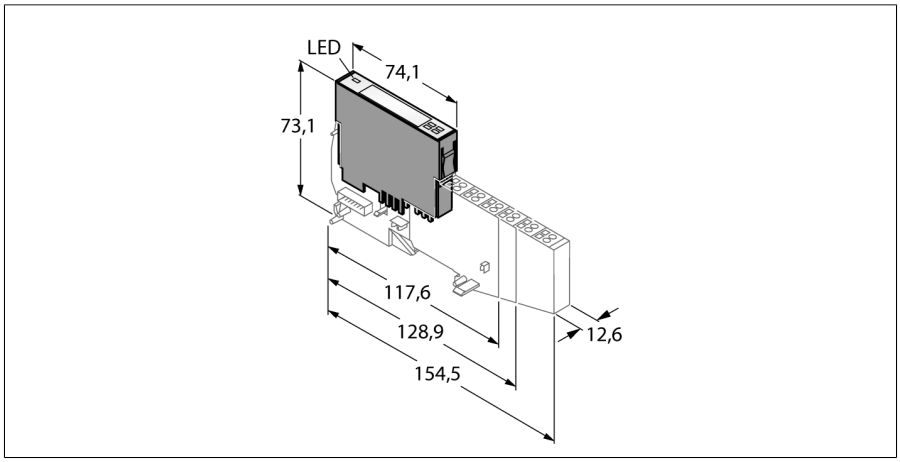

- Unabhängig vom verwendeten Feldbus und der gewählten Anschluss-technik
- Schutzart IP20
- LEDs zur Anzeige von Status und Diagno-se
- Elektronik über Optokoppler galvanisch von der Feldebene getrennt
- 4 digitale Ausgänge, 24 VDC
- 0.5 A max.
- P-schaltend

Funktionsprinzip

BL20-Elektronikmodule werden auf die rein passiven Basismodule, die zum Anschluss der Feldgeräte dienen, aufgesteckt. Durch die Trennung der Anschlussebene von der Elek-tronik wird der Wartungsfall erheblich verein-facht. Ferner wird die Flexibilität erhöht, da zwischen Basismodulen mit Zugfeder- oder Schraubanschlusstechnik gewählt werden kann.

Durch den Einsatz von Gateways sind die Elektronikmodule vollkommen unabhängig vom übergeordneten Feldbus.

Typ	BL20-4DO-24VDC-0.5A-P
Ident-No.	6827023
Anzahl der Kanäle	4
Nennspannung aus Versorgungsklemme	24 VDC
Nennstrom aus Feldversorgung	≤ 25 mA
Nennstrom aus Modulbus	≤ 30 mA
Verlustleistung, typisch	≤ 1 W
Anschlusstechnik Ausgang	Schraub, Zugfeder
Ausgänge	
Ausgangstyp	PNP
Ausgangsspannung	24 VDC
Ausgangsstrom pro Kanal	0.5 A
Ausgangsverzögerung	0.25 ms
Lastart	ohmsch, induktiv, Lampenlast
Lastwiderstand ohmsch	> 48 Ω
Lastwiderstand induktiv	< 1.2 H
Lampenlast	< 6 W
Schaltfrequenz ohmsch	< 5000 Hz
Schaltfrequenz induktiv	< 2 Hz
Schaltfrequenz Lampenlast	< 10 Hz
Kurzschlussschutz	ja
Gleichzeitigkeitsfaktor	1
Potenzialtrennung	Elektronik zur Feldebene
Anzahl Diagnosebits	1

Ausgabe • 2025-02-26T07:08:00+01:00

Abmessungen (B x L x H)	12.6 x 74.1 x 55.4 mm
Zulassungen	CE, cULus, Zone 2, Class I, Div. 2
Umgebungstemperatur	0…+55 °C
Lagertemperatur	-25…+85 °C
Relative Feuchte	15…95 %, keine Betauung zulässig
Schwingungsprüfung	gemäß EN 61131
Schockprüfung	gemäß IEC 60068-2-27
Kippfallen und Umstürzen	gemäß IEC 60068-2-31
Elektromagnetische Verträglichkeit	gemäß EN 61131-2
Schutzart	IP20
MTTF	1237 Jahre nach SN 29500 (Ed. 99) 20 °C

Ausgabe • 2025-02-26T07:08:00+01:00

Kompatible Basismodule

Maßbild	Typ	Anschlussbelegung
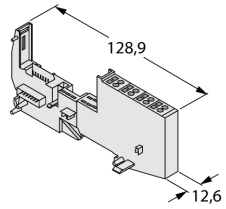	**BL20-S4T-SBCS** 6827063 Zugfederanschluss, Zugriff auf C-Schiene **BL20-S4S-SBCS** 6827060 Schraubanschluss, Zugriff auf C-Schiene	Anschlussbild 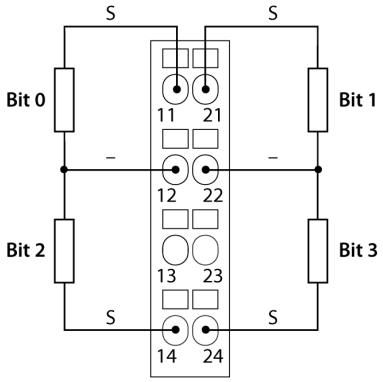
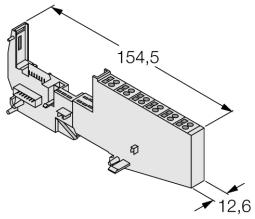	**BL20-S6T-SBCSBC** 6827064 Zugfederanschluss, Zugriff auf C-Schiene **BL20-S6S-SBCSBC** 6827066 Schraubanschluss, Zugriff auf C-Schiene	Anschlussbild 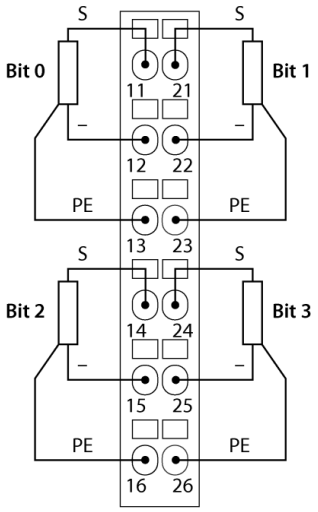

Ausgabe • 2025-02-26T07:08:00+01:00

Zubehör

Typ	Ident-Nr.		Maßbild
ZBW5-2BETÄTIGUNGSWERKZEUG	6827126	Zugfederbetätigungswerkzeug	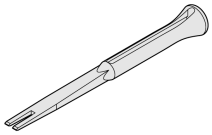

Ausgabe • 2025-02-26T07:08:00+01:00