BL20 Elektronikmodul RS485/422-Schnittstelle BL20-1RS485/422

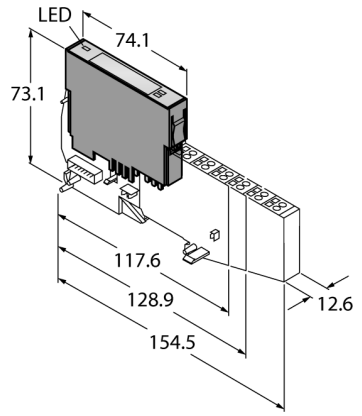

- Unabhängig vom verwendeten Feldbus und der gewählten Anschluss-technik
- Schutzart IP20
- LEDs zur Anzeige von Status und Diagnose
- Elektronik über Optokoppler galvanisch von der Feldebene getrennt
- Übertragung serieller Datenströme mittels RS485/422-Schnittstelle
- Zum Anschluss diverser Geräte wie z. B. Drucker, Scanner oder Barcode-Leser

Funktionsprinzip

BL20-Elektronikmodule werden auf die rein passiven Basismodule, die zum Anschluss der Feldgeräte dienen, aufgesteckt. Durch die Trennung der Anschlussebene von der Elektronik wird der Wartungsfall erheblich vereinfacht. Ferner wird die Flexibilität erhöht, da zwischen Basismodulen mit Zugfeder- oder Schraubanschlusstechnik gewählt werden kann.

Durch den Einsatz von Gateways sind die Elektronikmodule vollkommen unabhängig vom übergeordneten Feldbus.

Typ	BL20-1RS485/422
Ident-No.	6827165
Anzahl der Kanäle	1
Nennspannung aus Versorgungsklemme	24 VDC
Nennstrom aus Feldversorgung	≤ 25 mA
Nennstrom aus Modulbus	≤ 60 mA
Verlustleistung, typisch	≤ 1 W
Ein-/Ausgänge	
Übertragungssignale	TxD, RxD
Datenpuffer empfangen/senden	128/64Byte
Verbindungstyp	2-Draht-Halbduplex oder 4-Draht-Vollduplex
Übertragungsrate	300 bis 115200 Bit/s
Parameter	RS485/422, Übertragungsrate, Diagnose, Datenbits, Stoppbits, XON-Zeichen, XOFF-Zeichen, Parität, Flusskontrolle
Leitungslänge	30 m
Leitungsimpedanz	120 Ω
Busabschluss	extern
Potenzialtrennung	Trennung von Elektronik und Feldebene via Optokoppler
Anschlusstechnik Ausgang	Schraub, Zugfeder
Anzahl Eingangsbytes	8
Anzahl Ausgangsbytes	8

Ausgabe • 2025-02-26T07:08:27+01:00

Abmessungen (B x L x H)	12.6 x 74.1 x 55.4 mm
Zulassungen	CE, cULus, Zone 2, Class I, Div. 2
Umgebungstemperatur	0…+55 °C
Lagertemperatur	-25…+85 °C
Relative Feuchte	15…95 %, keine Betauung zulässig
Schwingungsprüfung	gemäß EN 61131
Schockprüfung	gemäß IEC 60068-2-27
Kippfallen und Umstürzen	gemäß IEC 60068-2-31
Elektromagnetische Verträglichkeit	gemäß EN 61131-2
Schutzart	IP20
MTTF	836 Jahre nach SN 29500 (Ed. 99) 20 °C

Ausgabe • 2025-02-26T07:08:27+01:00

Kompatible Basismodule

Maßbild	Typ	Anschlussbelegung
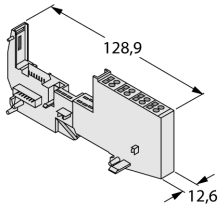	**BL20-S4T-SBBS** 6827046 Zugfederanschluss **BL20-S4S-SBBS** 6827047 Schraubanschluss	Anschlussbild für RS422 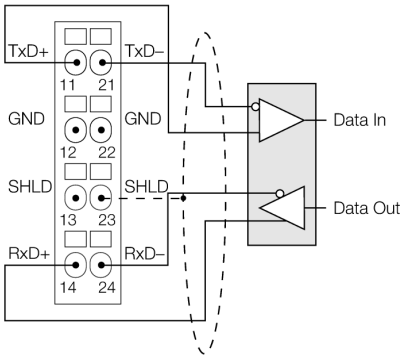 Anschlussbild für RS485 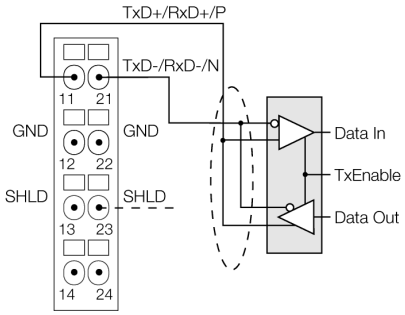

Ausgabe • 2025-02-26T07:08:27+01:00

Zubehör

Typ	Ident-Nr.		Maßbild
ZBW5-2BETÄTIGUNGSWERKZEUG	6827126	Zugfederbetätigungswerkzeug	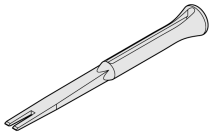

Ausgabe • 2025-02-26T07:08:27+01:00