BL20 Elektronikmodul
4 analoge Eingänge
BL20-4AI-U/I

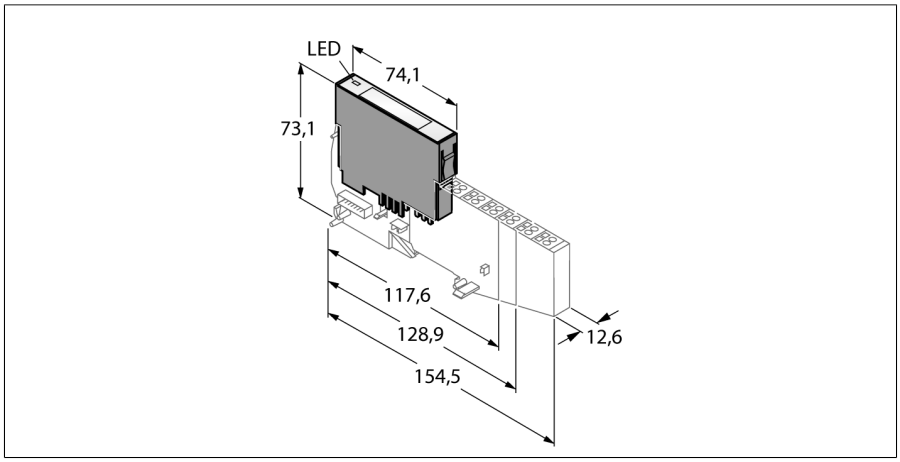

- Unabhängig vom verwendeten Feldbus und der gewählten Anschluss-technik
- Schutzart IP20
- LEDs zur Anzeige von Status und Diagno-se
- Elektronik über Optokoppler galvanisch von der Feldebene getrennt
- 4 analoge Eingänge
- 0/4…20 mA oder 10/0…+10 VDC
- Kanalweise umschaltbar

Funktionsprinzip

BL20-Elektronikmodule werden auf die rein passiven Basismodule, die zum Anschluss der Feldgeräte dienen, aufgesteckt. Durch die Trennung der Anschlussebene von der Elek-tronik wird der Wartungsfall erheblich verein-facht. Ferner wird die Flexibilität erhöht, da zwischen Basismodulen mit Zugfeder- oder Schraubanschlusstechnik gewählt werden kann.

Durch den Einsatz von Gateways sind die Elektronikmodule vollkommen unabhängig vom übergeordneten Feldbus.

Typ	BL20-4AI-U/I
Ident-No.	6827217

Anzahl der Kanäle	4
Nennspannung aus Versorgungsklemme	24 VDC
Nennstrom aus Feldversorgung	≤ 20 mA
Nennstrom aus Modulbus	≤ 50 mA
Verlustleistung, typisch	≤ 1 W

Eingänge	
Eingangstyp	0/4…20 mA oder -10/0…10 VDC
Eingangswiderstand	< 62 Ω (Strom) bzw. > 98.5 kΩ (Spannung)
Max. Eingangsstrom	50 mA
Max. Eingangsspannung	35 V dauernd
Potenzialtrennung	Elektronik zur Feldebene
Anschlusstechnik Ausgang	Schraub, Zugfeder

Grenzfrequenz analog	20 Hz
Grundfehlergrenze bei 23 °C	< 0.3 %
Wiederholgenauigkeit	0.05 %
Temperaturkoeffizient	< 300 ppm/°C vom Endwert
Auflösung	16 Bit
Messprinzip	Delta Sigma
Zykluszeit	≤ 25 ms

Anzahl Diagnosebytes	4
Anzahl Parameterbytes	4

Ausgabe • 2025-02-26T07:10:04+01:00

Abmessungen (B x L x H)	12.6 x 74.1 x 55.4 mm
Zulassungen	CE, cULus, Zone 2, Class I, Div. 2
Umgebungstemperatur	0…+55 °C
Lagertemperatur	-25…+85 °C
Relative Feuchte	15…95 %, keine Betauung zulässig
Schwingungsprüfung	gemäß EN 61131
Schockprüfung	gemäß IEC 60068-2-27
Kippfallen und Umstürzen	gemäß IEC 60068-2-31
Elektromagnetische Verträglichkeit	gemäß EN 61131-2
Schutzart	IP20
MTTF	314 Jahre nach SN 29500 (Ed. 99) 20 °C

Ausgabe • 2025-02-26T07:10:04+01:00

Kompatible Basismodule

Maßbild	Typ	Anschlussbelegung
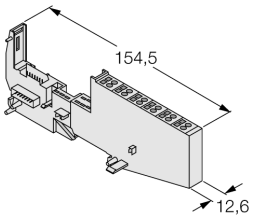	**BL20-S6T-SBCSBC** 6827064 Zugfederanschluss **BL20-S6S-SBCSBC** 6827066 Schraubanschluss	2-Leiter-Anschlusstechnik 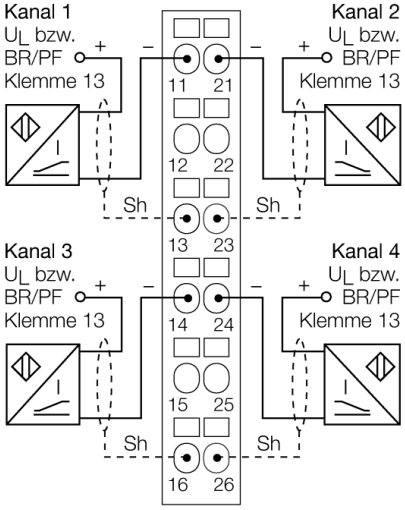 3-Leiter-Anschlusstechnik 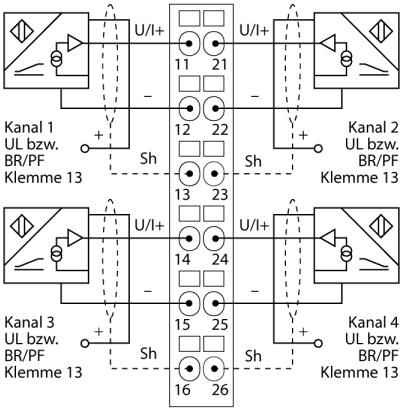 4-Leiter-Anschlusstechnik 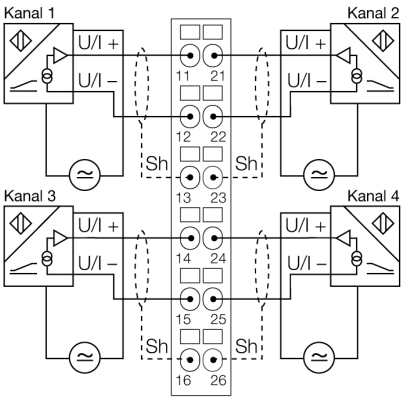

Ausgabe • 2025-02-26T07:10:04+01:00

Zubehör

Typ	Ident-Nr.		Maßbild
ZBW5-2BETÄTIGUNGSWERKZEUG	6827126	Zugfederbetätigungswerkzeug	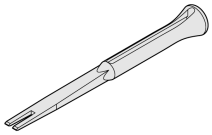

Ausgabe • 2025-02-26T07:10:04+01:00