BL20 Elektronikmodul
2 RFID-Kanäle (HF/UHF)
BL20-2RFID-A

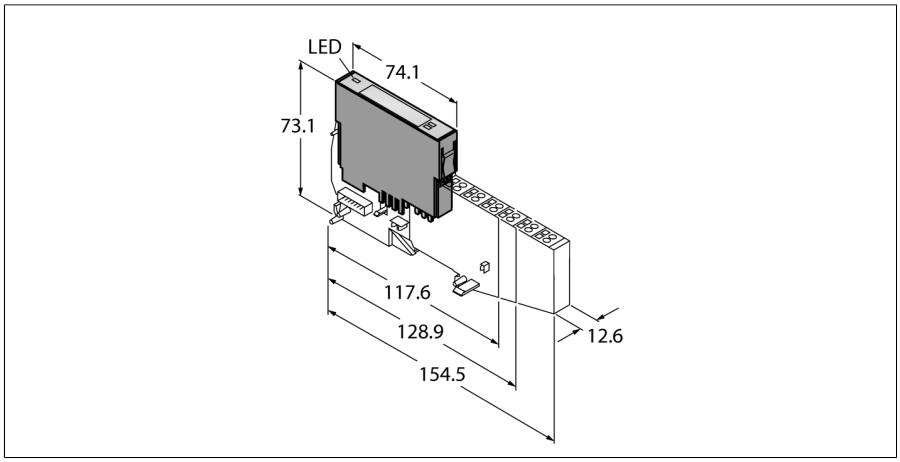

Typ	BL20-2RFID-A
Ident-No.	6827233
Anzahl der Kanäle	2
Nennspannung aus Versorgungsklemme	24 VDC
Nennstrom aus Feldversorgung	≤ 100 mA
Nennstrom aus Modulbus	≤ 30 mA
Verlustleistung, typisch	≤ 1 W
Übertragungsrate	115.2 kBit/s
Leitungslänge	50 m
Potenzialtrennung	Trennung von Elektronik und Feldebene via Optokoppler
Anschlusstechnik Ausgang	Schraub, Zugfeder
Sensorversorgung	0.25 A pro Kanal, kurzschlussfest
Anzahl Diagnosebytes	4
Anzahl Parameterbytes	8
Anzahl Eingangsbytes	4
Anzahl Ausgangsbytes	4
Abmessungen (B x L x H)	12.6 x 74.1 x 55.4 mm
Zulassungen	CE, cULus, Zone 2, Class I, Div. 2
Umgebungstemperatur	0…+55 °C
Lagertemperatur	-25…+85 °C
Relative Feuchte	15…95 %, keine Betauung zulässig
Schwingungsprüfung	gemäß EN 61131
Schockprüfung	gemäß IEC 60068-2-27
Kippfallen und Umstürzen	gemäß IEC 60068-2-31
Elektromagnetische Verträglichkeit	gemäß EN 61131-2
Schutzart	IP20
MTTF	242 Jahre nach SN 29500 (Ed. 99) 40 °C

- Unabhängig vom verwendeten Feldbus und der gewählten Anschlusstechnik
- Schutzart IP20
- LEDs zur Anzeige von Status und Diagnose
- Elektronik über Optokoppler galvanisch von der Feldebene getrennt
- Anschluss von zwei BL ident-Schreib-Lese-Köpfen (HF oder UHF)
- Mischbetrieb von HF- und UHF-Schreib-Lese-Köpfen
- Übertragungsrate: 115,2 Kbit/s
- Leitungslänge: max. 50m

Funktionsprinzip

BL20-Elektronikmodule werden auf die rein passiven Basismodule, die zum Anschluss der Feldgeräte dienen, aufgesteckt. Durch die Trennung der Anschlussebene von der Elektronik wird der Wartungsfall erheblich vereinfacht. Ferner wird die Flexibilität erhöht, da zwischen Basismodulen mit Zugfeder- oder Schraubanschlusstechnik gewählt werden kann.

Durch den Einsatz von Gateways sind die Elektronikmodule vollkommen unabhängig vom übergeordneten Feldbus.

Ausgabe • 2025-02-26T07:10:28+01:00

Kompatible Basismodule

Maßbild	Typ	Anschlussbelegung
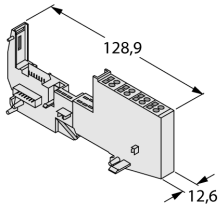	**BL20-S4T-SBBS** 6827046 Zugfederanschluss **BL20-S4S-SBBS** 6827047 Schraubanschluss	Steckverbinder .../S2500 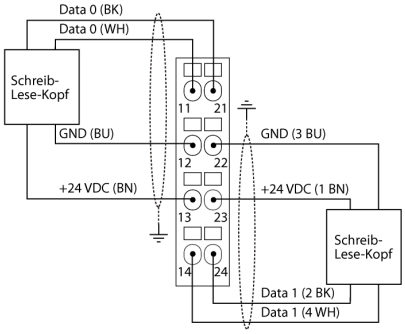 Steckverbinder .../S2501 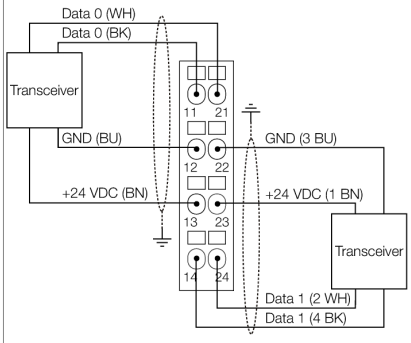 Steckverbinder .../S2503 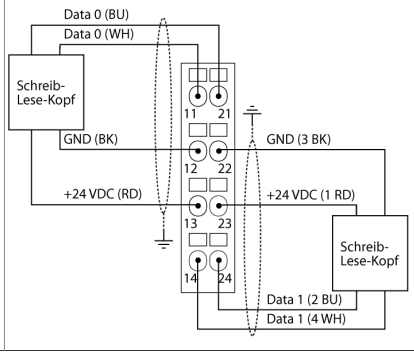

Ausgabe • 2025-02-26T07:10:28+01:00

LED Anzeigen

LED	Farbe	Status	Bedeutung
D		AUS	Keine Fehlermeldung oder Diagnose aktiv.
	ROT	AN	Ausfall der Modulbuskommunikation. Prüfen Sie, ob mehr als zwei benachbarte Elektronikmodule gezogen wurden. Relevant sind Module, die sich zwischen Gateway und diesem Modul befinden.
	ROT	BLINKEND (0.5 Hz)	Anstehende Moduldiagnose.
RW0 / RW1		AUS	Kein Tag vorhanden, keine Diagnose aktiv
	GRÜN	AN	Tag vorhanden
	GRÜN	BLINKEND (2 Hz)	Datenaustausch mit dem Tag aktiv
	ROT	AN	Schreib- Lesekopf Fehler
	ROT	BLINKEND (2 Hz)	Kurzschluss in der Spannungsversorgung vom Schreib- Lesekopf

Kompatible Gateways

Ident	Typ	Kommunikation	ab Version	Anwendung
6827234	BL20-GW-DPV1	PROFIBUS-DP	FW 1.11	Siemens SPS Systeme mit PROFIBUS-DP Master. Es sind keine azyklischen Dienste oder Funktionsbausteine erforderlich.
Kompatible Economy Gateways				
Ident	**Typ**	**Kommunikation**	**ab Version**	**Anwendung**
6827250	BL20-E-GW-DP	PROFIBUS-DP	FW 1.12	Siemens SPS Systeme mit PROFIBUS-DP Master. Es sind keine DPV1-Dienste erforderlich.
6827329	BL20-E-GW-EN	Modbus TCP PROFINET EtherNet/IP™	FW 1.0.0.1	Siemens SPS Systeme mit PROFINET Master. (Modbus TCP und EtherNet/IP™ werden nicht von der BL20-2RFID-A unterstützt)
Kompatible programmierbare Gateways CODESYS V3				
Ident	**Typ**	**Kommunikation**	**ab Version**	**Anwendung**
6827393	BL20-PG-EN-V3	Modbus TCP PROFINET EtherNet/IP™	FW V1.0.7.0	SPS Systeme mit Modbus TCP Master oder PC basierte Lösungen unter Verwendung einer Modbus Treiber Software. SPS Systeme mit EtherNet/IP™ Scanner (Master). SPS Systeme mit PROFINET Master.
6827398	BL20-PG-EN-V3-WV	Modbus TCP PROFINET EtherNet/IP™	FW 1.0.7.0	SPS Systeme mit Modbus TCP Master oder PC basierte Lösungen unter Verwendung einer Modbus Treiber Software. SPS Systeme mit EtherNet/IP™ Scanner (Master). SPS Systeme mit PROFINET Master.

Zubehör

Typ	Ident-Nr.		Maßbild
ZBW5-2BETÄTIGUNGSWERKZEUG	6827126	Zugfederbetätigungswerkzeug	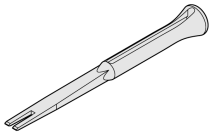

Ausgabe • 2025-02-26T07:10:28+01:00