FCI-D03A4P-NA
Strömungsüberwachung – Inline-Sensor ohne integrierte Auswerteelektronik

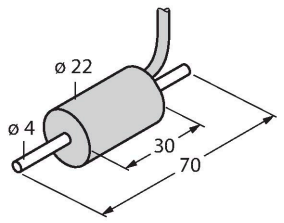

Merkmale

- Sensor für flüssige Medien
- Kalorimetrische Funktionsweise
- Abgleich am Auswertegerät über Potentiometer
- Anzeige via LED-Kette am Auswertegerät
- Sensorgehäuse in Delrin
- Mech. Anschluss: Rohr, 4mm
- Kabelgerät
- 4-Drahtanschluss an ein Auswertegerät

Anschlussbild

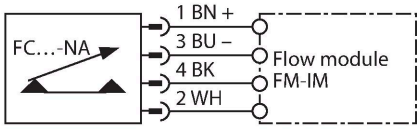

Technische Daten

Ident-No.	6870637
Typ	FCI-D03A4P-NA
Einbaubedingungen	**Inline-Sensor**
Arbeitsbereich Durchfluss	0.005…0.15 l/min
Bereitschaftszeit	typ. 8 s (2…15 s)
Einschaltzeit	typ. 2 s (1…15 s)
Ausschaltzeit	typ. 2 s (1…15 s)
Temperatursprung-Reaktionszeit	max. 12 s
Temperaturgradient	≤ 250 K/min
Medientemperatur	-5…+70 °C
Umgebungstemperatur	-20…+70 °C
Elektrische Daten	
Schutzart	IP68
Mechanische Daten	
Bauform	Inline
Gehäusewerkstoff	Kunststoff, Delrin
Sensormaterial	Edelstahl, 1.4571 (AISI 316Ti)
Elektrischer Anschluss	Kabel
Leitungslänge	2 m
Werkstoff Kabelmantel	PVC
Adernquerschnitt	4 x 0.25 mm^2
Druckfestigkeit	5 bar
Prozessanschluss	Rohr 4 mm

Funktionsprinzip

Die Funktion der Inline-Strömungssensoren basiert auf dem thermodynamischen Prinzip. In einem Messrohr wird Wärme erzeugt und vom vorbeiströmenden Medium aufgenommen. Die dabei abgeführte Wärmemenge ist ein Maß für die Strömungsgeschwindigkeit. Somit überwachen TURCK Strömungssensoren zuverlässig und verschleissfrei die Strömung von flüssigen oder gasförmigen Medien. Geringer Druckverlust und schnelle Reaktion auf Strömungsänderungen sind Eigenschaften, die diese Geräte auszeichnen.

Funktionszubehör

Maßbild	Typ	Ident-No.	
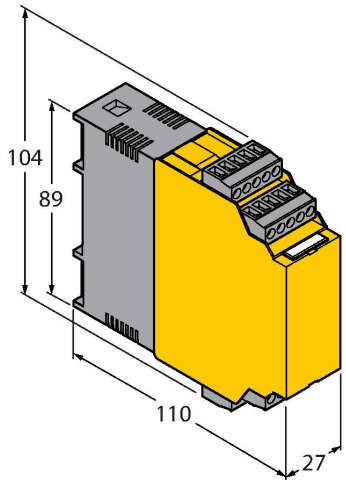	FM-IM-3UP63X	7525100	Auswertegerät für Nicht-Ex Strömungssensoren der Familie FC….-NA…; Betriebsspannung 20… 30 VDC;LED-Band zur Anzeige von Strömungsgeschwindigkeit und Medientemperatur; IO-Link Device mit Transistorausgängen für Strömung, Temperatur und Fehler
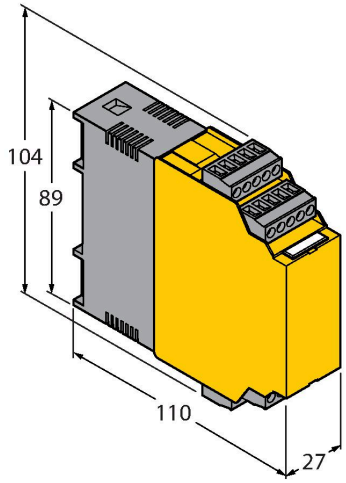	FM-IM-3UR38X	7525102	Auswertegerät für Nicht-Ex Strömungssensoren der Familie FC….-NA…; Betriebsspannung 20… 250 VAC; LED-Band zur Anzeige von Strömungsgeschwindigkeit und Medientemperatur; IO-Link Device mit Relaisausgängen für Strömung, Temperatur und Fehler
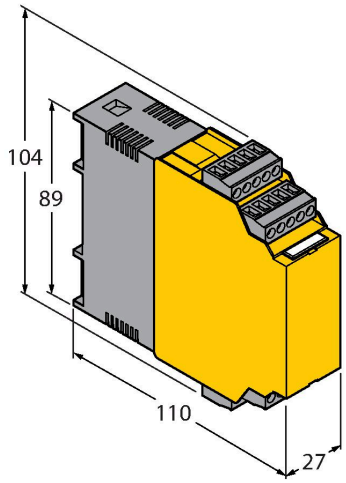	FM-IM-2UPLI63X	7525104	Auswertegerät für Nicht-Ex Strömungssensoren der Familie FC….-NA…; Betriebsspannung 20… 30 VDC;LED-Band zur Anzeige von Strömungsgeschwindigkeit und Medientemperatur; IO-Link Device mit Analogausgang für Strömung und Transistorausgängen für Temperatur und Fehler