FCI-D10A4P-AP8X-H1141/A
Strömungsüberwachung – Inline-Sensor mit integrierter Auswerteelektronik

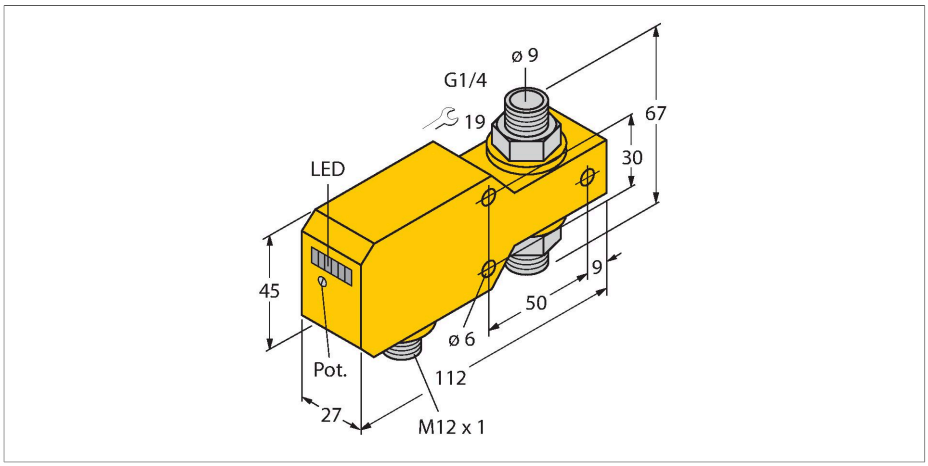

Merkmale

- Sensor für gasförmige Medien
- Kalorimetrische Funktionsweise
- Abgleich über Potentiometer
- Anzeige via LED-Kette
- Arbeitsbereich 0,5…40 m/s
- DC 3-Draht, 19,2…28,8 VDC
- Schließer, PNP-Ausgang
- Steckergerät, M12 x 1

Anschlussbild

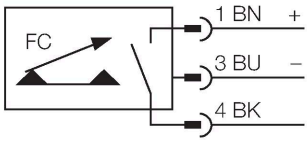

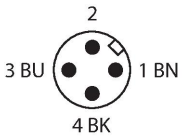

Technische Daten

Ident-No.	6870646
Typ	FCI-D10A4P-AP8X-H1141/A
Einbaubedingungen	Inline-Sensor
Arbeitsbereich Luft	0.5…40 m/s
Bereitschaftszeit	10…30 s
Einschaltzeit	typ. 2 s (1…20 s)
Ausschaltzeit	typ. 2 s (1…20 s)
Temperaturgradient	≤ 20 K/min
Medientemperatur	-20…+80 °C
Umgebungstemperatur	0…+60 °C
Elektrische Daten	
Betriebsspannung U_B	19.2…28.8 VDC
Stromaufnahme	≤ 50 mA
Ausgangsfunktion	PNP, Schließer
Bemessungsbetriebsstrom	0.2 A
Spannungsfall bei I_e	≤ 1.5 V
Kurzschlussschutz	ja
Verpolungsschutz	ja
Schutzart	IP67
Mechanische Daten	
Bauform	Inline
Gehäusewerkstoff	Kunststoff, PBT
Sensormaterial	Edelstahl, 1.4571 (AISI 316Ti)
Max. Anziehdrehmoment Gehäusemutter	30 Nm
Elektrischer Anschluss	Steckverbinder, M12 x 1
Druckfestigkeit	20 bar

Funktionsprinzip

Die Funktion der Inline-Strömungssensoren basiert auf dem thermodynamischen Prinzip. In einem Messrohr wird Wärme erzeugt und vom vorbeiströmenden Medium aufgenommen. Die dabei abgeführte Wärmemenge ist ein Maß für die Strömungsgeschwindigkeit. Somit überwachen TURCK Strömungssensoren zuverlässig und verschleissfrei die Strömung von flüssigen oder gasförmigen Medien. Geringer Druckverlust und schnelle Reaktion auf Strömungsänderungen sind Eigenschaften, die diese Geräte auszeichnen.

FCI-D10A4P-AP8X-H1141/A| 22-02-2025 06-27 | Technische Änderungen vorbehalten

Technische Daten

Prozessanschluss	G 1/4"
Schaltzustandsanzeige	LED-Kette, grün/gelb/rot
Strömungszustandsanzeige	LED-Kette
Anzeige 'Sollwert unterschritten'	LED rot
Anzeige 'Sollwert erreicht'	LED gelb
Anzeige 'Sollwert überschritten'	4 x LED grün
Tests/Zulassungen	
Zulassungen	cULus
Zulassungsnummer UL	E210608