BS4151-0/9
Konfektionierbarer Steckverbinder
Stecker 7/8", gerade

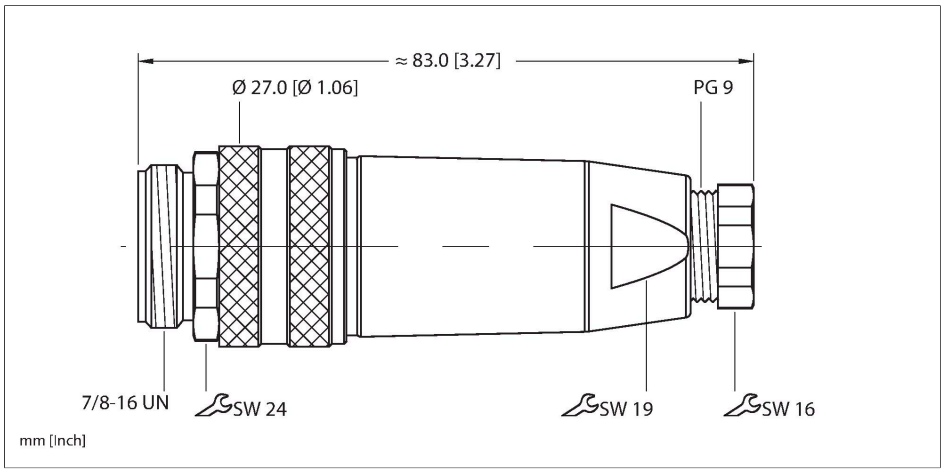

Technische Daten

Typ	BS4151-0/9
Ident-No.	6904718
Ersetzt	6914506
Steckverbinder A	Stecker, 7/8"-16 UN, gerade
Polzahl	5
Kontakte	Messing, CuZn, vergoldet
Kontaktträger	Kunststoff, PA, Schwarz
Griffkörper	Kunststoff, PBT, Schwarz
Überwurfmutter/-schraube	Zinkdruckguss, GD-Zn, vernickelt
Außendurchmesser der Leitung	6…8 mm
Adernquerschnitt/Klemmvermögen	0.14…1.5 mm²
Anschlussart	Schraub-/Klemmanschluss
Mechanische Lebensdauer	> 50 Steckzyklen
Verschmutzungsgrad	3
Schutzart	IP67
Netzwerkprotokoll	DeviceNet CANopen
Elektrische Eigenschaften bei +20 °C	
Bemessungsspannung	600 V
Strombelastbarkeit	9 A
Mechanische und chemische Eigenschaften	
Umgebungstemperatur (fest)	-25…+85 °C
Zulassungen	cULus Recognized

Merkmale

- zum Einsatz in DeviceNet und CANopen Applikationen sowie zur Spannungsversorgung
- Schraub-Klemmanschluss
- Metall-Überwurfmutter
- UL-Zulassung
- 5-polig
- PG9-Einschraubgewinde
- Leitungsdurchlass 6.0 … 8.0 mm
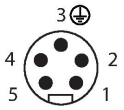
Kontaktbelegung