LED-Maschinenleuchte
Aufbau-Kubusleuchte
ML-CA40P-9X3-CWW-H1141

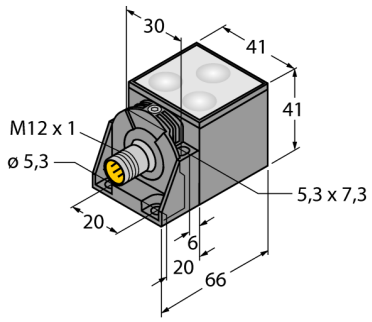

- Kubusleuchte
- Frontseitige Montage
- Gehäusematerial: Aluminiumdruckguss
- Schutzart IP67
- Betriebstemperatur: -40…+50° C
- Anzahl LEDs: 3 Stück
- Beleuchtungsgeometrie: Diffus
- Lichtfarbe: kaltweiß
- Farbtemperatur: ca. 6300 K
- Beleuchtungsstärke: ca. 108 lx bei 1 m
- Abstrahlwinkel: 120°
- Lebensdauer: > 50.000 Betriebsstunden
- LED-Schutz durch integriertes Thermomanagement
- Betriebsspannung: 24 VDC
- Leistungsaufnahme: 4 W
- M12 x 1 Steckverbinder

Typ	ML-CA40P-9X3-CWW-H1141
Ident-No.	6914397
Einsatzzweck	LED Maschinenleuchte
Funktion	Flächenleuchte
Lichtart	Weiß
Farbtemperatur	6300K
Öffnungswinkel	120 °
LED-Lebensdauer (L70)	50000 h
Betriebsspannung U_B	18…30 VDC
DC Bemessungsbetriebsstrom I_e	≤ 150 mA
Leistung	4 W
Bauform	Quader, CA40
Gehäusewerkstoff	pulverbeschichteter Aluminum-Druckguss, AL
Fensterwerkstoff	Silikon, klar
Elektrischer Anschluss	Steckverbinder, M12 x 1
Umgebungstemperatur	-40…+50 °C
Schutzart	IP67

Anschlussbild

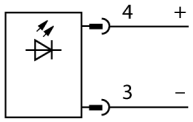

Funktionsprinzip

Die Turck-Maschinenleuchten können dank ihrer robusten und resistenten Gehäuse direkt in Maschinen integriert werden. Sie sind vergossen und widerstehen Kühlschmierstoffen sowie aggressiven Reinigungsmitteln. Ebenso werden robuste Industriesteckverbinder (M12) eingesetzt. Über die genormte Pin-Belegung wird die Ansteuerung der Leuchten direkt über SPS-Ausgänge ermöglicht. Auf Grund der 24 VDC Versorgung lassen sie sich auch über Passivverteiler und Feldbusstationen ansteuern. Durch gezieltes Ein- und Ausschalten werden Energiekosten gesenkt. Kosten für zusätzliche Hardware entfallen gänzlich. Die Beleuchtungsstärke wird typischerweise in Lux (Lx) angegeben. Zum Vergleich besitzt eine Kerze eine Beleuchtungsstärke von 1 lx und die normale Büro-/Zimmerbeleuchtung ca. 500 lx, jeweils im Abstand von 1 m.

Beleuchtungsstärke

Ausgabe • 2025-02-26T07:17:51+01:00

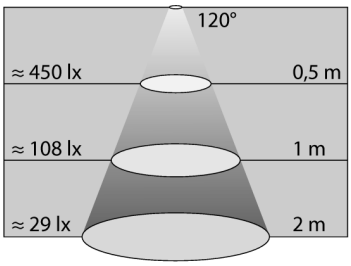

Ausgabe • 2025-02-26T07:17:51+01:00

Zubehör

Typ	Ident-Nr.		Maßbild
ML-CA40-MP1	6914436	Winkelhalterung für CA40	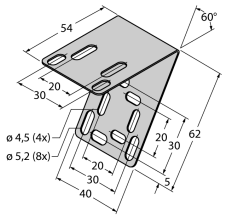

Ausgabe • 2025-02-26T07:17:51+01:00