Montagezubehör
Befestigungsschelle
BS34.1

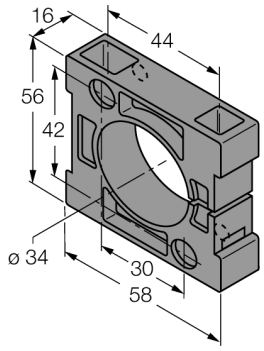

- Befestigungsschelle
- Kunststoff PBT-GF20-V0
- Im Lieferumfang enthalten (2 Schrauben M5 zur Bodenmontage)

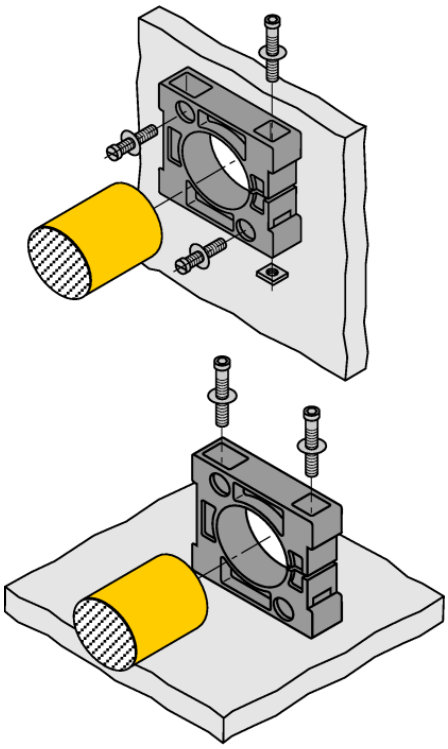

Typ	BS34.1
Ident-No.	6946010

Bauform	Zubehör für Glattrohr, 34 mm
Abmessungen	58 x 56 x 16 mm
Gehäusewerkstoff	Kunststoff, PBT-GF20-V0

Ausgabe • 2025-02-26T07:21:05+01:00