# Montagezubehör
# Klemmstück mit Montageband
# zur Befestigung von INT Magnetfeldsensoren
# KLR1-ASB7

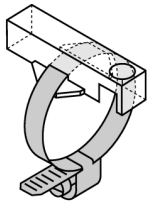

- Montage auf Rundzylindern
- Zylinderdurchmesser: 64...68 mm
- Kunststoffhalter aus Trogamid
- Montageband aus Edelstahl 1.4301

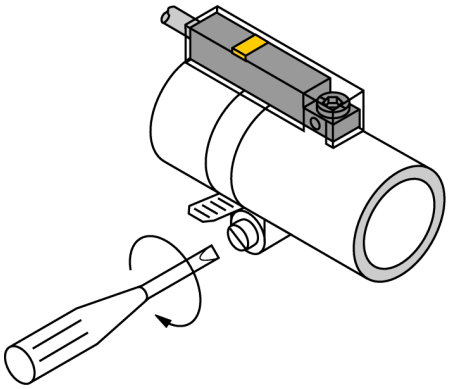

| | |
|---|---|
| Typ | KLR1-ASB7 |
| Ident-No. | 6970606 |

| | |
|---|---|
| Bauform | Zubehör, INT |
| Abmessungen | 33 x 15 x 9 mm |
| Gehäusewerkstoff | Kunststoff, Trogamit |

| | |
|---|---|
| Klemmstück passend zu Zylinderdurchmesser | 64...68 mm |

Ausgabe • 2025-02-26T07:22:36+01:00