VB2-SP1
Zubehör – Teach-Adapter für Schweißmutternsensoren

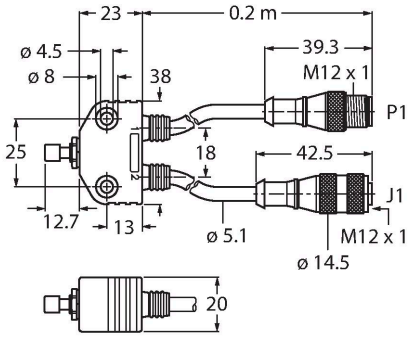

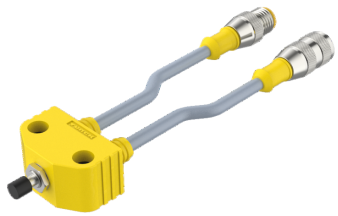

Technische Daten

Typ	VB2-SP1
Ident-No.	A3501-29
Allgemeine Daten	
Betriebsspannung U_B	125 VDC
Ausgangsfunktion	Vierdraht
Bauform	Programmieradapter
Gehäusewerkstoff	Kunststoff
Elektrischer Anschluss	Steckverbinder, M12 x 1
Kabelqualität	Ø 5.1 mm, Grau, Lif9YY, PVC, 0.2 m
Adernquerschnitt	4 x 0.34 mm^2
Schutzart	IP40

Merkmale

- M12 Anschlusssteckverbinder

Anschlussbild

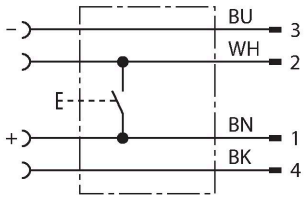

Funktionsprinzip

Der Programmieradapter wird zwischen Sensor und Anschlussleitung angeschlossen. Bei Betätigung des Drucktasters wird Leitung 2 (WH) mit Leitung 1 (BN) kurzgeschlossen. Über die Abfolge und Dauer der Verbindung wird der angeschlossene Sensor eingestellt.