Módulo economy BL20
16 entradas digitales, NPN
BL20-E-16DI-24VDC-N

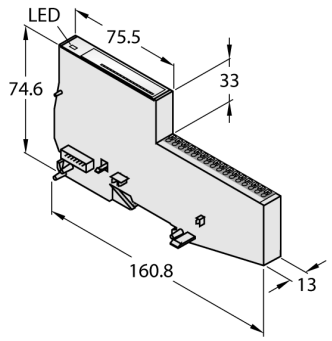

- Independientemente del tipo de bus de campo utilizado
- Electrónica y conexiones en una carcasa
- Tecnología de conexión: Bornes de conexión "push-in"
- Grado de protección IP20
- 16 entradas digitales, 24 V CC
- Conmutación N

Principio de funcionamiento

En los módulos Economy BL20 se ha integrado la electrónica y la técnica de conexión en una sola carcasa. De este modo se prescinde de la selección de un módulo básico. Dentro de una estación se puede mezclar los módulos Economy con los módulos que llevan la electrónica y la técnica de conexiones separadas, siempre que sus módulos básicos equipen una conexión por muelle de tracción.

Los módulos Economy son completamente independientes del tipo de nivel del bus de campo bus a través de uso de gateways.

Tipo	BL20-E-16DI-24VDC-N
N.º de ID	100000542

Número de canales	16
Tensión nominal del borne de alimentación	24 VDC
Rango admisible	18…30 VDC
Corriente nominal de la alimentación del campo	≤ 40 mA
Corriente nominal del bus modular	≤ 35 mA
Energía disipada, típica	≤ 1.5 W

Tipo de entrada	NPN
Voltaje de señal de nivel bajo	>(UL - 5 V)
Tensión de señal, nivel alto	<(UL - 11 V)
Corriente de señal, nivel bajo	De -1 a 1,5 mA
Corriente de señal, nivel alto	2-5 mA
Retardo a la entrada	<0,2 ms
Separación de potencial	electrónica para nivel de campo
Conectividad de salida	Push in

Medidas (An x L x Al)	13 x 160.8 x 74.6 mm
Aprobaciones	CE
Temperatura ambiente	0…+55 °C
Temperatura de almacén	-25…+85 °C
Humedad relativa	15-95 %, no se permite condensación
Control de vibraciones	Conforme a la norma EN 61131
Control de choques	Conforme a IEC 60068-2-27
Caídas y vuelcos	Conforme a IEC 60068-2-31
Compatibilidad electromagnética	Conforme a la norma EN 61131-2
Grado de protección	IP20
MTTF	673 Años según SN 29500 (ed. 99) 20 °C

edición • 2024-10-03T00:23:32+02:00

Descripción general de las conexiones

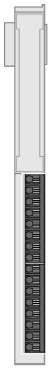	**Entradas digitales**	Asignación de polos 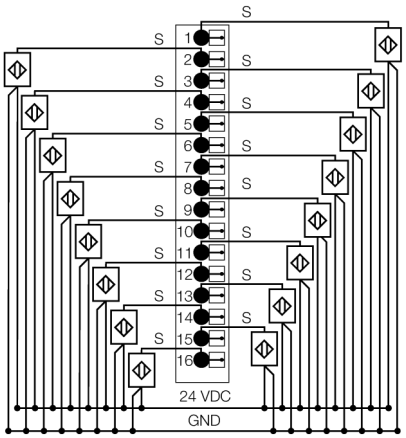

edición • 2024-10-03T00:23:32+02:00

Accesorios

Modelo	N° de identificación		Dibujo acotado
BL20-E-16UL	100001337	Módulo ECO BL20 con 16 terminales de conexión para cableado potencial de 24 VCC del suministro de campo UL	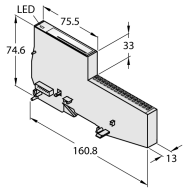
BL20-E-16GNDL	100001338	Módulo ECO BL20 con 16 terminales de conexión para tierra potencial del cableado del suministro de campo UL	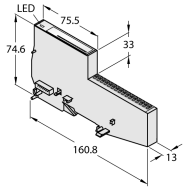
BL20-E-10UL	100001335	Módulo ECO BL20 con 10 terminales de conexión para cableado potencial de 24 VCC del suministro de campo UL	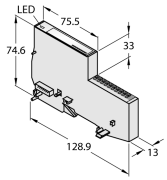
BL20-E-10GNDL	100001336	Módulo ECO BL20 con 10 terminales de conexión para tierra potencial del cableado del suministro de campo UL	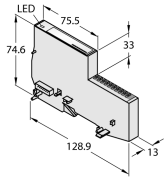

edición • 2024-10-03T00:23:32+02:00