BID2-G180-Y0/S220
Sensor inductivo – para altas presiones

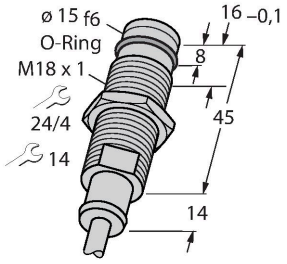

- tubo roscado, M18 x 1
- acero inoxidable, 1,4305
- presión estática admisible 100 bar
- 2 patillas CC, nom. 8,2 VCC
- Salida de acuerdo con EN 60947-5-6 (NAMUR)
- Conexión de cable

Tipo	BID2-G180-Y0/S220
N.º de ID	10880
Special version	S220 Corresponde a:cabezal del oscilador sellado
Datos generales	
Distancia de detección	2 mm
Condiciones de montaje	Enrasado
Distancia de conmutación asegurada	≤(0,81 × Sn) mm
Factor de corrección	St37 = 1; Al = 0,3; acero inoxidable = 0,7; Ms = 0,4
Precisión de repetición	≤ 2 % del valor final
Presión estática	≤ 100 bar
Presión dinámica	≤ 60 bar
Medio de contacto permitido	eléctricamente conductivos
Variación de temperatura	≤ ±10 %
Histéresis	1…10 %
Datos eléctricos	
Salida eléctrica	2 hilos, NAMUR
Frecuencia de conmutación	2 kHz
Tensión	nom. 8.2 VCC
Consumo de corriente (estado desactivado)	≥ 2.1 mA
Consumo de corriente (estado activado)	≤ 1.2 mA
Datos mecánicos	
Diseño	Tubo roscado, M18 × 1
Medidas	58 mm
Material de la cubierta	Metal, 1.4305 (AISI 303)
Material de la cara activa	plástico, PA12-GF30
Par de apriete máx. de la tuerca de la carcasa	25 Nm

Esquema de conexiones

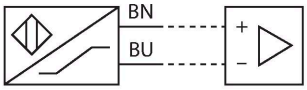

Principio de Funcionamiento

Los sensores inductivos detectan sin desgaste ni contacto los objetos metálicos. Para ello necesitan un campo electromagnético alterno de alta frecuencia que interactúa con el objeto. Este campo es generado por un circuito LC de resonancia con bobina con núcleo de ferrita.
Los sensores inductivos de presión resisten altas presiones; su área de aplicación es la detección de la posición en cilindros hidráulicos.

Conexión eléctrica	Cables
Calidad del cable	Ø 5.2 mm, Azul, LifYY, PVC, 2 m
Sección transversal principal	2 x 0.34 mm^2
Condiciones ambientales	
Temperatura ambiente	-25…+70 °C
Resistencia a la vibración	55 Hz (1 mm)
Resistencia al choque	30 g (11 ms)
Grado de protección	IP67

Instrucciones y descripción del montaje

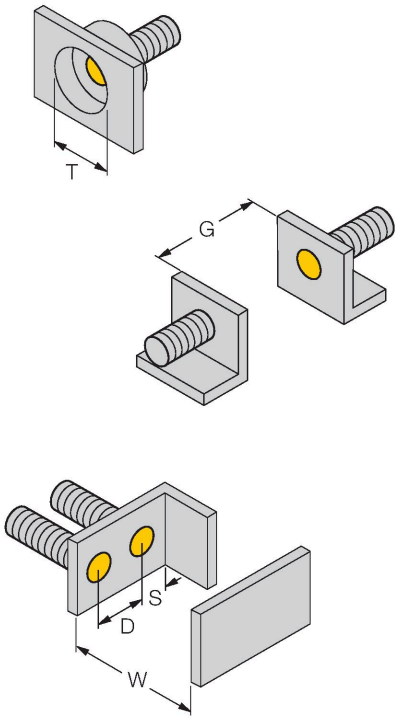

Distancia D	2 x B
Distancia W	3 x Sn
Distancia T	3 x B
Distancia S	1,5 x B
Distancia G	6 x Sn
Diámetro de la cara activa B	Ø 18 mm

QM-18	6945102

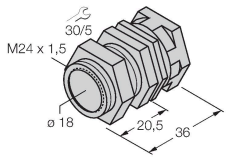

Abrazadera de montaje rápido con tope, material: Latón cromado. Rosca macho M24 × 1.5. Nota: La distancia de conmutación de los interruptores de proximidad puede variar por el uso de soportes de montaje rápido.

BID2-G180-Y0/S220

Dibujo acotado	Tipo	N.º de ID	
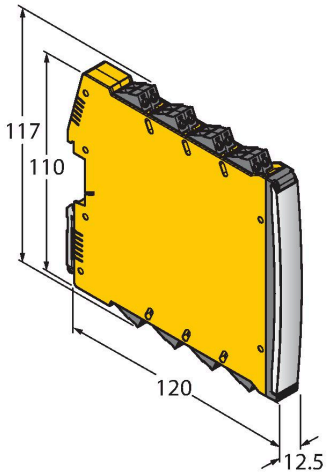	IMX12-DI01-2S-2T-0/24VDC	7580020	Amplificador-aislador; dos canales; SIL2 conforme a IEC 61508; modelo Ex; 2 salidas de transistor; entrada señal Namur; control desconectable de rotura de hilo y cortocircuito; conmutable entre modo de corriente de trabajo y reposo; duplicación de señal; bornes roscados extraíbles; ancho 12,5 mm; tensión de alimentación de 24VDC

BID2-G180-Y0/S220