BI10-M30-LIU
Sensor inductivo – con salida analógica

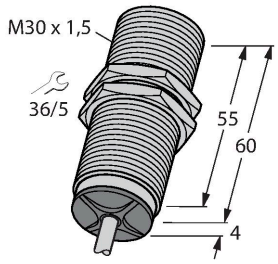

- Tubo roscado M30 × 1,5
- Latón cromado
- 4 hilos, 15..30 VDC
- salida analógica
- 0…10 V y 0…20 mA
- conexión de cable

Tipo	BI10-M30-LIU
N.º de ID	15355
Datos generales	
Alcance de la medición	3…8 mm
Condiciones de montaje	Enrasado
Distancia de conmutación asegurada	≤(0,81 × Sn) mm
Factor de corrección	St37 = 1; Al = 0,3; acero inoxidable = 0,7; Ms = 0,4
Precisión de repetición	≤ 1 % del rango de medición |A – B|
	0,5 %, tras 0,5 h de calentamiento
Reproducibilidad	≤ 50 µm
	≤ 25 µm, tras 0,5 h de calentamiento
Desviación de linealidad	≤ 3 %
Variación de temperatura	≤ ± 0.06 %/K
Datos eléctricos	
Voltaje de funcionamiento U_B	15…30 VCC
Onda U_{ss}	≤ 10 % U_{Bmax}
Corriente sin carga	≤ 8 mA
Tensión de control de aislamiento	0.5 kV
Protección cortocircuito	sí
Rotura de cable/protección contra polaridad inversa	no/Completa
Salida eléctrica	4 hilos, Salida analógica
Salida de voltaje	0…10 V
Salida de corriente	0…20 mA
Resistencia de carga de la salida de tensión	≥ 4.7 kΩ
Resistencia de carga de la salida de corriente	≤ 0.4 kΩ
Frecuencia de repetición medida	140 Hz

Esquema de conexiones

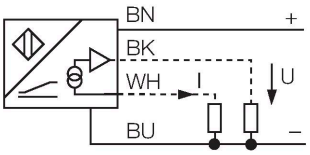

Principio de Funcionamiento

Tareas sencillas de control pueden ser ejecutadas con sensores inductivos de TURCK con salida análoga. Dichos detectores generan una señal de corriente, voltaje o de frecuencia proporcional a la distancia del objeto. Con los sensores analógicos de TURCK, esta señal de salida es lineal a la distancia del objeto, la cual cubre en su totalidad el rango de detección.

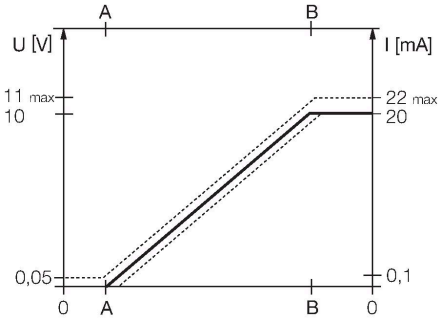

Datos mecánicos	
Diseño	Tubo roscado, M30 × 1.5
Medidas	64 mm
Material de la cubierta	Metal, CuZn, Cromado
Material de la cara activa	plástico, PA12-GF30
Tapa externa	plástico, EPTR
Par de apriete máx. de la tuerca de la carcasa	75 Nm
Conexión eléctrica	Cables
Calidad del cable	Ø 5.2 mm, Gris, LifYY, PVC, 2 m
Sección transversal principal	4 x 0.34 mm^2
Condiciones ambientales	
Temperatura ambiente	-25…+70 °C
Resistencia a la vibración	55 Hz (1 mm)
Resistencia al choque	30 g (11 ms)
Grado de protección	IP67
MTTF	751 Años según SN 29500 (ed. 99) 40 °C

Instrucciones y descripción del montaje

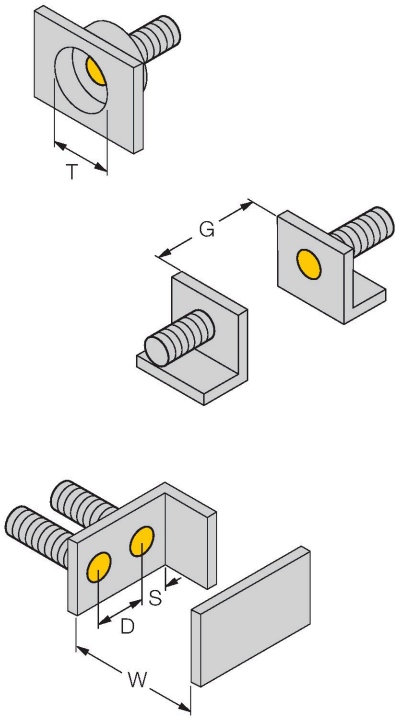

Distancia D	60 mm
Distancia W	27 mm
Distancia T	3 x B
Distancia S	45 mm
Distancia G	54 mm
Diámetro de la cara activa B	Ø 30 mm

BI10-M30-LIU

BST-30B	6947216

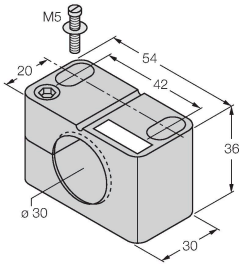

Abrazadera de montaje para sensores de tubo roscado, con tope fijo; material: PA6

QM-30	6945103

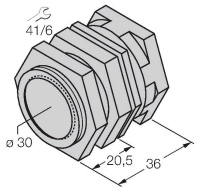

Abrazadera de montaje rápido con tope, material: Latón cromado. Rosca macho M36 × 1.5. Nota: La distancia de conmutación de los interruptores de proximidad puede variar por el uso de soportes de montaje rápido.

MW30	6945005

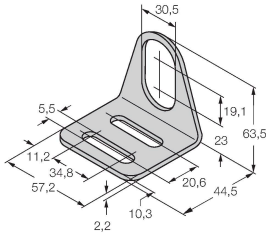

Soporte de montaje para sensores de tubo roscado; material: acero inoxidable A2 1.4301 AISI 304)

BSS-30	6901319

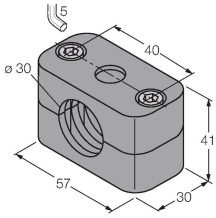

Abrazadera de montaje para sensores de tubo liso y roscado; material: polipropileno

Dibujo acotado	Tipo	N.º de ID	
	IM43-13-SR	7540041	transmisor de señales de valor límite; monocanal; entrada 0/4…20 mA o 0/2…10 V; alimentación de transmisores/sensores de 2 ó 3 hilos; ajuste del valor límite por medio del pulsador de Teach; tres salidas de relé con un contacto de cierre; bloques de terminales extraíbles; anchura 27 mm; tensión de servicio universal de 20…250 VUC; transmisores adicionales de señales de valores límite en el catálogo "Interface Technology".

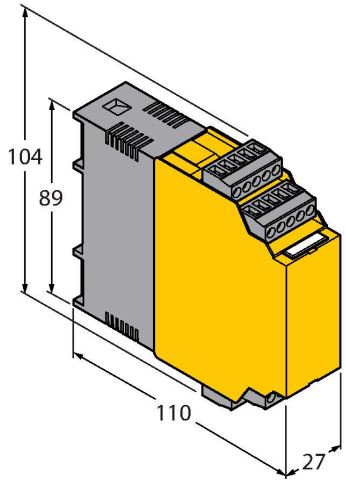

BI10-M30-LIU